HANSAMEDICA
однорычажный настенный смеситель для умывальника, DN 15

Иллюстрации в продукту

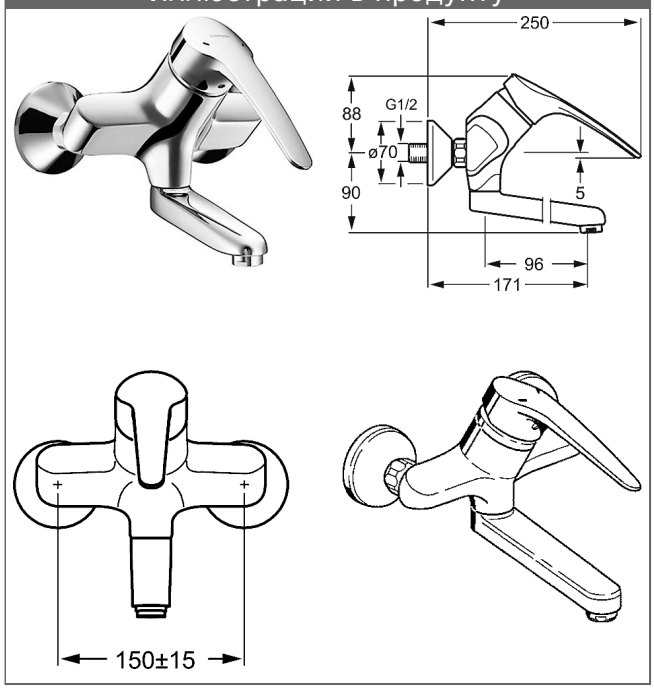

описание

HANSAMEDICA
однорычажный настенный смеситель для умывальника, DN 15

PA-IX 18118/IA
расход: 7,5 л/мин, измеряется при давлении потока 3 бар

- корпус смесителя: неоцинкованная латунь (MS 63)
- Подвод воды не никелированный
- регулятор струи care® с ограничителем расхода на 7,5 л/мин, ламинарный.
- Рычаг управления, длинный (металлический)
- (-) Обозначение теплой и холодной воды (W+K)
- S-образное подключение, блокируемое
- (-) штихмас: 150 ± 20 мм
- Сертификат DVGW NW-6506 BU 0493

излив: литой, поворотный 120° (состояние при поставке) или фиксируемый в среднем положении
выступ: 171 mm

картридж HANSAECO
номер продукта: 59904601
количество в спецификации на запасные части: 1
(-) Гидравлический тормоз с 50% расходом воды
(-) Керамические диски со встроенными местами для смазки
(-) регулируемое ограничение забора горячей воды
(-) регулируемое ограничение расхода воды до 6 л/мин

картридж HANSAECO
номер продукта: 59904601
количество в спецификации на запасные части: 1
(-) Гидравлический тормоз с 50% расходом воды
(-) Керамические диски со встроенными местами для смазки
(-) регулируемое ограничение забора горячей воды
(-) регулируемое ограничение расхода воды до 6 л/мин

вариант	номер артикула	
хромиров.	01968276	M

© 2014 HANSA Metallwerke AG

иллюстрация продукта

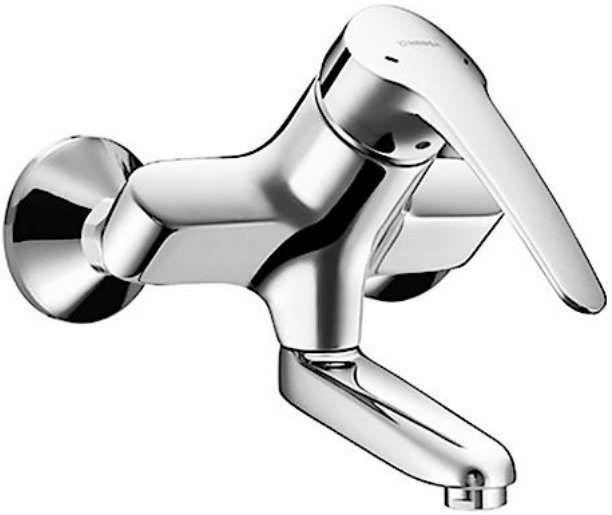

схема продукта

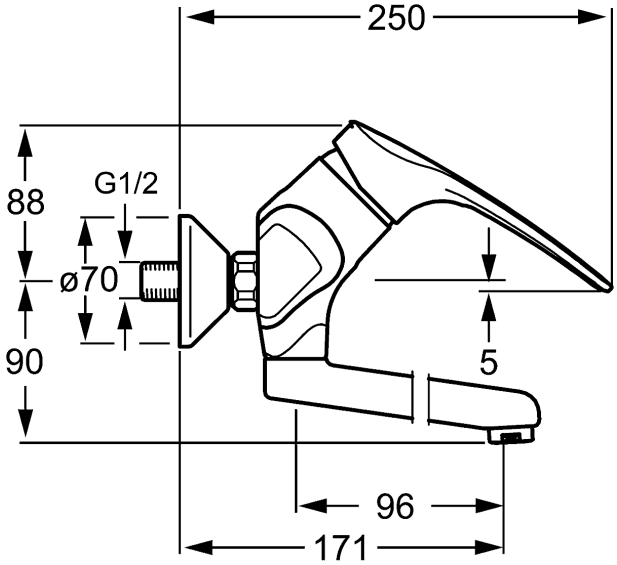

схема продукта

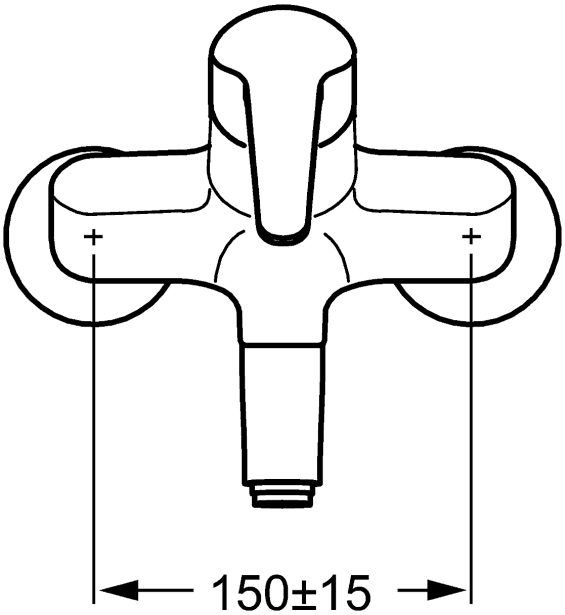

схема продукта

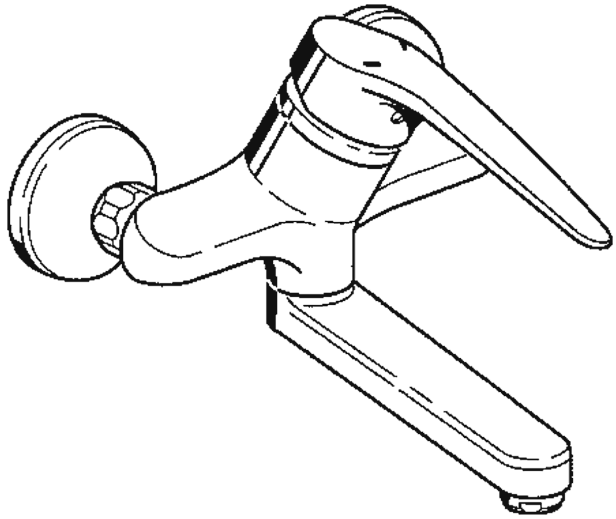

© 2014 HANSA Metallwerke AG