HANSAFITAIR
ручной душ с функцией экономии воды, DN 15

Иллюстрации в продукту

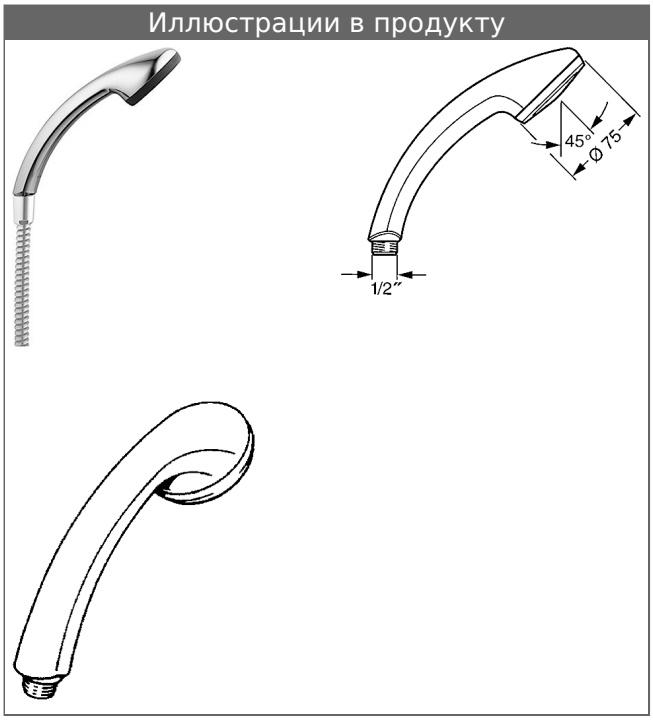

описание

HANSAFITAIR
ручной душ с функцией экономии воды, DN 15

P-IX 7139/IA
расход: 9 л/мин, измеряется при давлении потока 3 бар

- ручной душ: пластик
- (-) точечная струя
- грязевой фильтр
- Технология Hansajetclean

вариант	номер артикула	
хромиров.	04170100	M

© 2014 HANSA Metallwerke AG

иллюстрация продукта

схема продукта

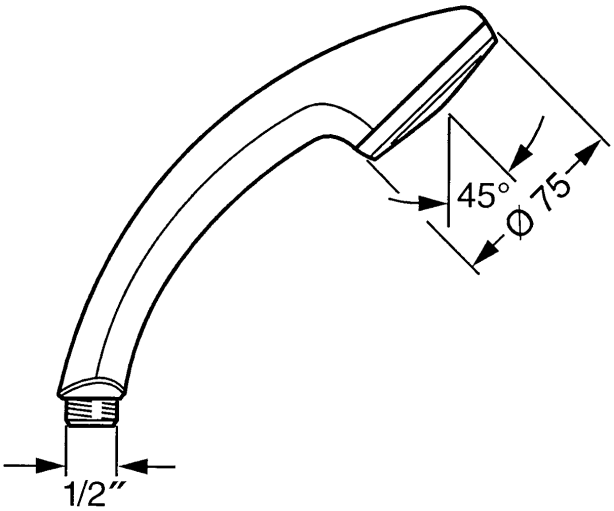

схема продукта

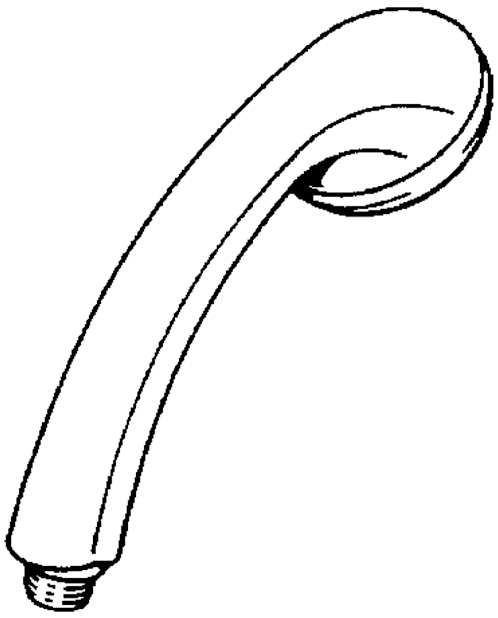

© 2014 HANSA Metallwerke AG

сопутствующая продукция

изображение:	описание:	артикул:
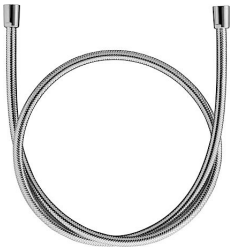	**HANSAJET** **Душевой шланг** длина 1250 мм	хромированный, тканевый вид 04120400
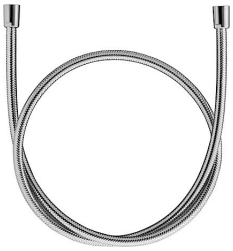	**HANSAJET** **Душевой шланг** длина 1600 мм	хромированный, тканевый вид 04120500
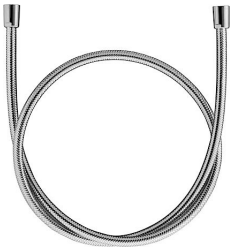	**HANSAJET** **Душевой шланг** длина 2000 мм	хромированный, тканевый вид 04120200

© 2014 HANSA Metallwerke AG