HANSA
цельнометаллическая настенная стойка
Настенная стойка "600"
также в комбинации с HANSAMATRIX

Иллюстрации в продукту

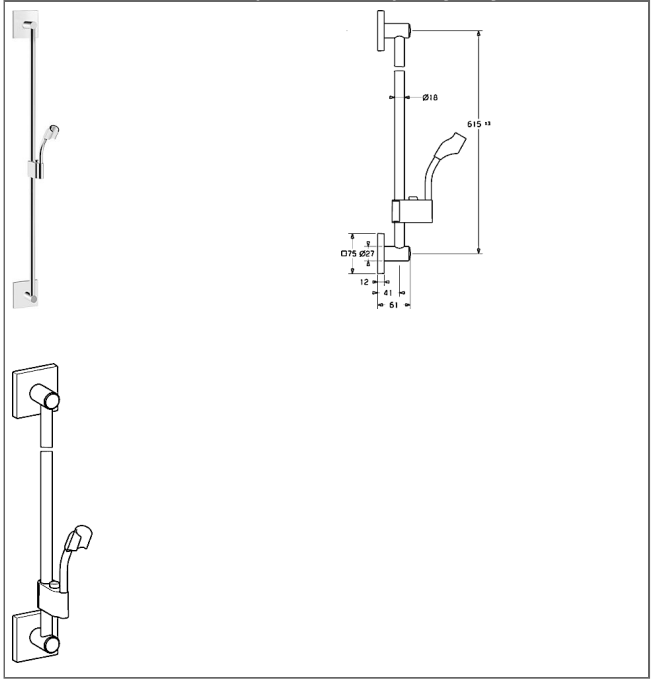

описание

HANSA
цельнометаллическая настенная стойка
Настенная стойка "600"
также в комбинации с HANSAMATRIX

- Состоит из:
- Металлическая настенная стойка HANSADESIGNO "600", Ø 18 мм
- (-) укорачивается
- регулировка высоты: управление кнопками
- задвижка: регулируемая
- держатель душа: регулируемый
- набор для крепления

вариант	номер артикула	
хромиров.	44400100	M

© 2014 HANSA Armaturen GmbH

иллюстрация продукта

схема продукта

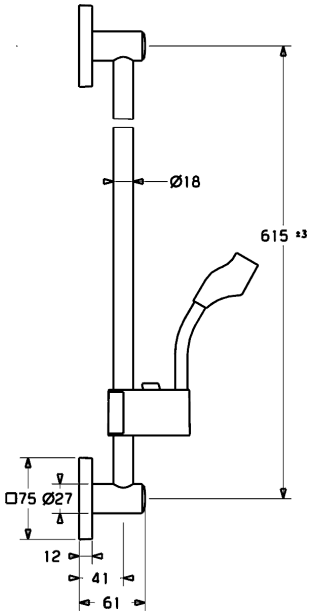

схема продукта

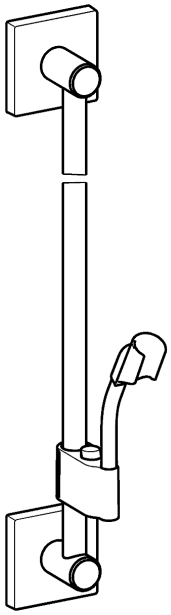

© 2014 HANSA Armaturen GmbH

сопутствующая продукция

изображение:	описание:	артикул:
	HANSA **комплект для углового монтажа** подходит для душевой системы HANSADESIGNO 5184, аксессуаров и настенных стоек	хромиров. 51900900

© 2014 HANSA Armaturen GmbH