HANSADESIGNO
однорычажный смеситель для умывальника, DN 15

Иллюстрации в продукту

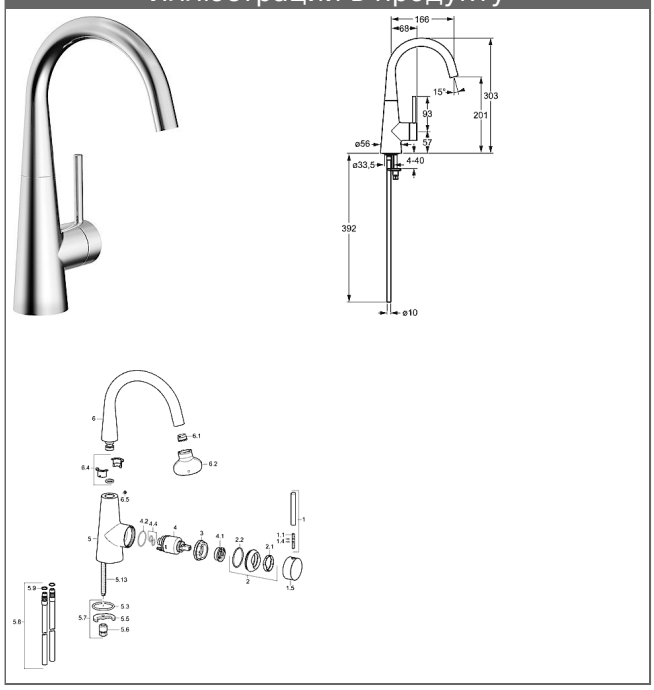

описание

HANSADESIGNO
однорычажный смеситель для умывальника, DN 15

P-IX 19398/IO
расход: 6 л/мин, измеряется при давлении потока 3 бар

- корпус смесителя: неоцинкованная латунь (MS 63)
- Подвод воды не никелированный
- Регулятор струи CACHÉ® с монтажным ключом
- (-) Улучшеная защита от известковых отложений благодаря структуре HONEYCOMB®
- штыревой регулировочный рычаг (металлический)
- без донного клапана
- без отверстия для рычага донного клапана умывальника
- система быстрого монтажа
- подключение через медные трубы

излив: поворотный, без ограничителя
выступ: 166 mm

картридж Hansa classic 3.5
номер продукта: 59913075
количество в спецификации на запасные части: 1
(-) Керамические диски со встроенными местами для смазки
(-) с регулируемым ограничением забора горячей воды (защита от ожогов)

картридж Hansa classic 3.5
номер продукта: 59913075
количество в спецификации на запасные части: 1
(-) Керамические диски со встроенными местами для смазки
(-) с регулируемым ограничением забора горячей воды (защита от ожогов)

вариант	номер артикула	
хромиров.	51492173	M
хромированый, рычаг со стеклянным колпачком,чёрный	51492177	M
хромированый, рычаг со стеклянным колпачком, белый	51492178	M

© 2014 HANSA Armaturen GmbH

иллюстрация продукта

схема продукта

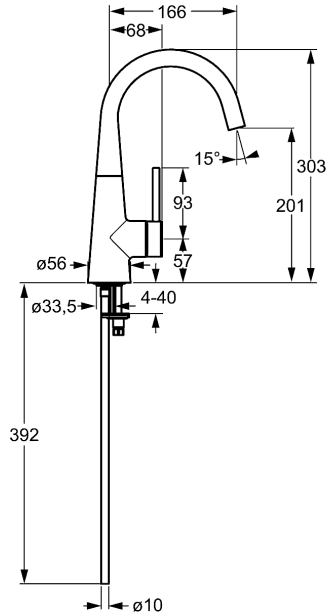

схема продукта

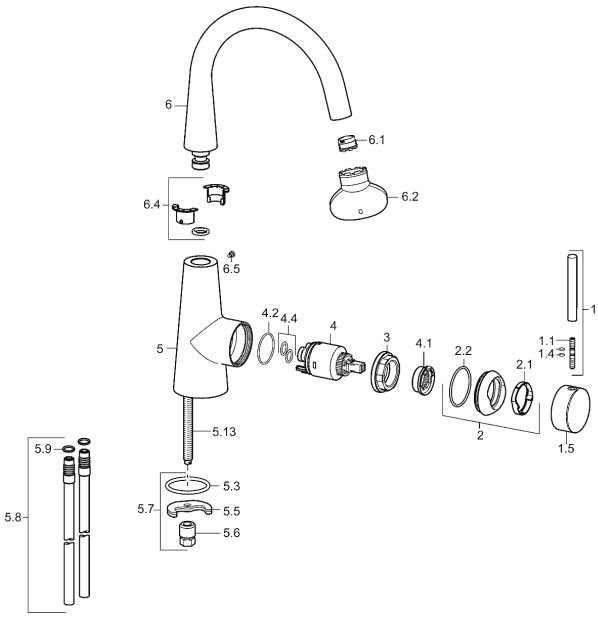

© 2014 HANSA Armaturen GmbH

сопутствующая продукция		
изображение:	**описание:**	**артикул:**