HANSADESIGNO
Видимая часть однорычажного смесителя
для всех встраиваемых комплектов на 3 отверстия
для удаленно расположенного наполнителя для ванны (HANSAFILL)
без гарнитуры наполнителя ванны HANSAFILL

Иллюстрации в продукту

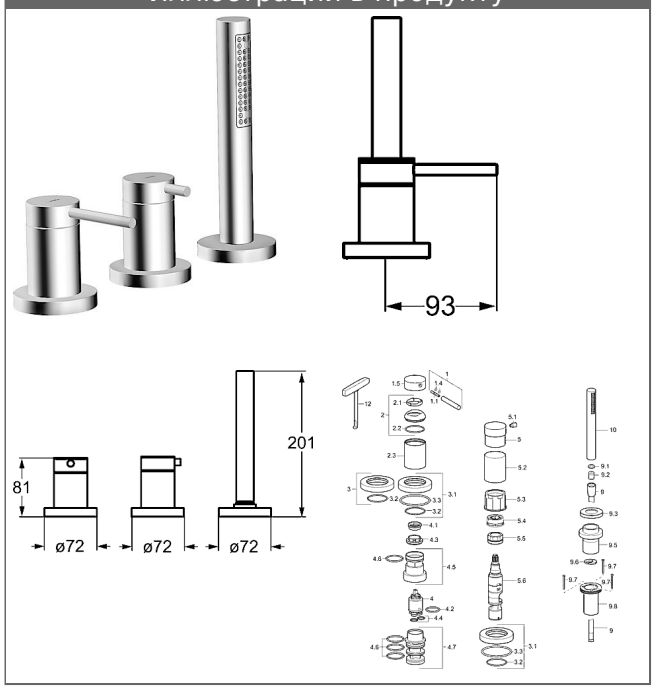

описание

HANSADESIGNO
Видимая часть однорычажного смесителя
для всех встраиваемых комплектов на 3 отверстия
для удаленно расположенного наполнителя для ванны (HANSAFILL)
без гарнитуры наполнителя ванны HANSAFILL

PA-IX (знак технического контроля по запросу)
расход: 20/13 л/мин (излив/душ) измеряется при давлении воды 3 бар

- Состоит из:
- однорычажный смеситель - функциональные и видимые детали
- с ручками HANSADESIGNO
- переключение - функциональные и видимые детали
- вывод шланга
- HANSASTILO - ручной душ
- (-) 1-режимный
- (-) грязеулавливающий фильтр
- душевой шланг, 1750 мм, серебристо-серый
- (-) заменяемый над плиткой

вариант	номер артикула	
хромированый, рычаг со стеклянным колпачком,чёрный	53259077	M

подходит к встраиваемому корпусу 5301/5303/5307

Для полного комплекта необходимо заказать встраиваемый корпус и видимую часть

© 2014 HANSA Armaturen GmbH

иллюстрация продукта

схема продукта

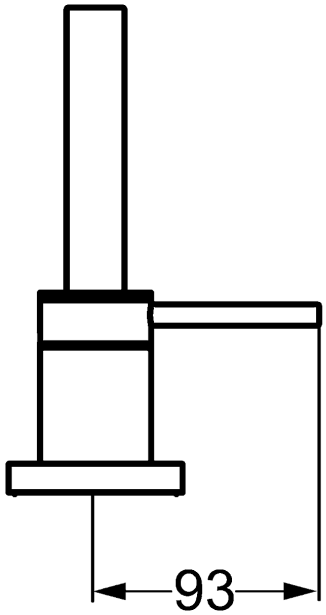

схема продукта

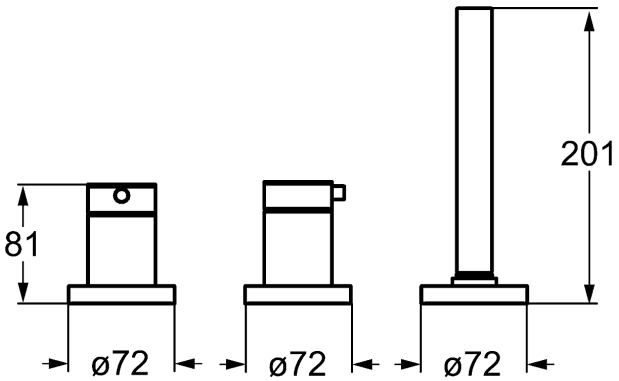

схема продукта

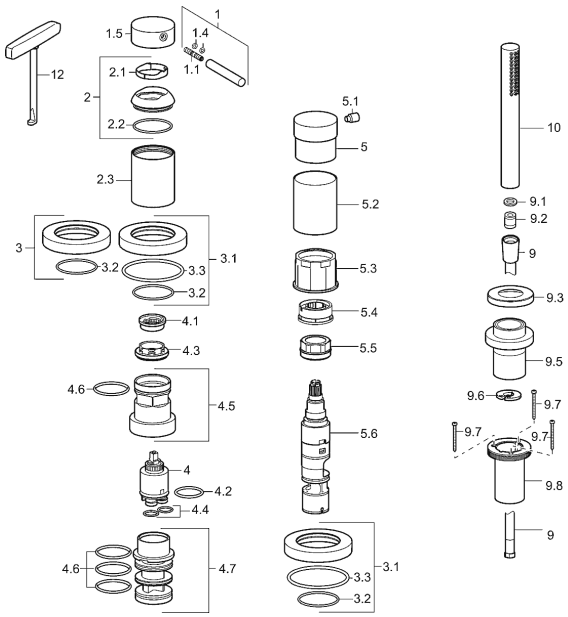

© 2014 HANSA Armaturen GmbH