Croma Select S
Croma Select S 180 2jet Showerpipe mit Einhebelmischer
Oberflächen: **weiß/chrom** Artikelnummer: **27255400**

Beschreibung

Merkmale

- Kopfbrause Croma Select S 180 2jet
- Brausekopfgröße: 180 mm
- Kopfbrause im Winkel verstellbar
- Strahlart: Rain, IntenseRain
- Verbrauchersteuerung durch Select-Taste
- Durchflussmenge IntenseRain Strahl (bei 3 bar): 16 l/min
- Durchflussmenge Rain Strahl (bei 3 bar): 16 l/min
- Betriebsdruck: min. 1,5 bar / max. 10 bar
- Brausearmlänge: 400 mm
- schwenkbarer Brausearm
- höhenverstellbare Handbrausehalterung
- Montageart: Aufputzinstallation

Bestehend aus

- Isiflex Brauseschlauch 1,60 m (#28276XXX)
- Croma Select S 180 2jet Kopfbrause (#26522XXX)
- Croma Select S Multi Handbrause (#26800XXX)

Technologie

Produktabbildung
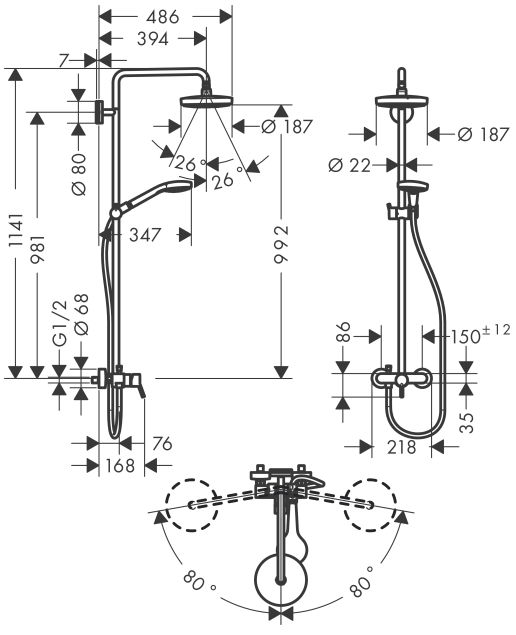
Maßzeichnung