Axor ShowerSelect
Термостат ShowerSelect highflow для скрытого монтажа
Поверхности : **хром** Артикульный номер: **36711000**

Описание

Характеристики
- предохранительный ограничитель при 40°C
- расход воды: 59 л/мин

Необходимые принадлежности
- iBox universal скрытая часть, ½' / ¾' (#01800XXX)

Опциональные принадлежности
- Удлинение скрытой части 25 мм для ibox universal (#13595XXX)
- Установочный комплект для ibox universal (#96615XXX)
- Запорно-переключающее устройство на 3 потребителя (#36773XXX)

Технология

Select SELECT

Продукт
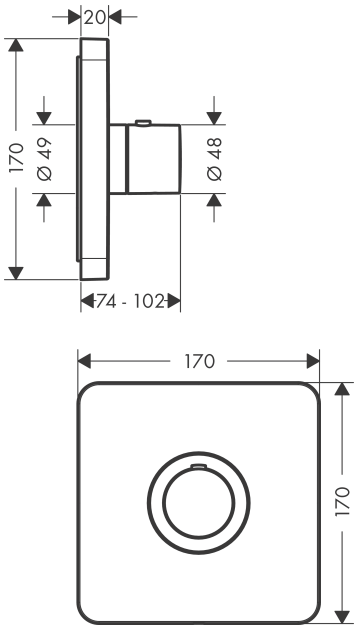
Чертеж