Axor Massaud
Встраиваемая раковина с 1 отверстием
Поверхности : **белоснежный** Артикульный номер: **42310000**

Описание

Характеристики

- встраиваемая раковина
- только в сочетании со смесителями для раковины без стержня тяги
- из минерального литья с гелькоутом
- использовать шаблон для сверления

Опциональные принадлежности

- Смеситель для раковины, однорычажный (#18010XXX)
- Набор Flowstar (#52120XXX)
- Смеситель для раковины, однорычажный (#18010XXX)

Продукт
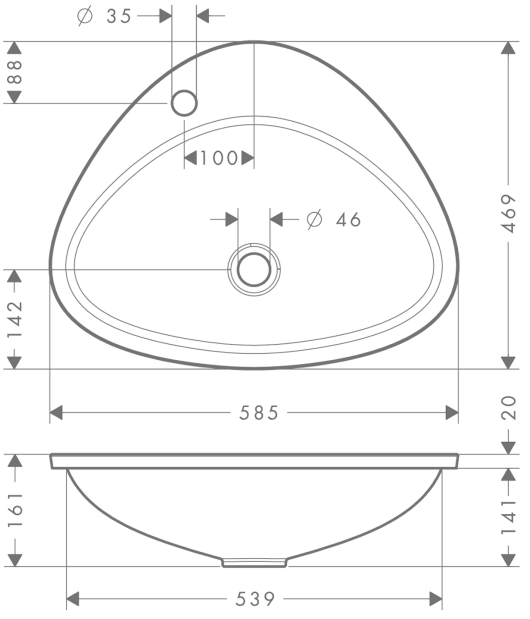
Чертеж