РАКОВИНЫ, ВСТРАИВАЕМАЯ РАКОВИНА, РАКОВИНЫ ДЛЯ ВСТРАИВАНИЯ ARCHITECTURA

ИНФОРМАЦИЯ ОБ ИЗДЕЛИИ

1 . POSITION

Modell	416760
Ширина	615 [mm]
Глубина	415 [mm]
Weight	20,60 [kg]
Описание	Санфарфор также предлагается с CeramicPlus вкл. вырезной шаблон
Тип смесителя / Отверстие для смесителя Указание	без предусмотренного для смесителя отверстия
Перелив Указание	с переливом
Материал	Санфарфор
Specification texts	Architectura; Встраиваемая раковина; Санфарфор; Размер: 615 x 415 mm; Прямоугольная модель; без предусмотренного для смесителя отверстия; с переливом; вкл. вырезной шаблон

ЦВЕТА

альпийский белый	41676001	4051202177867
альпийский белый CeramicPlus	416760R1	4051202177850

ТЕХНИЧЕСКИЕ ЧЕРТЕЖИ
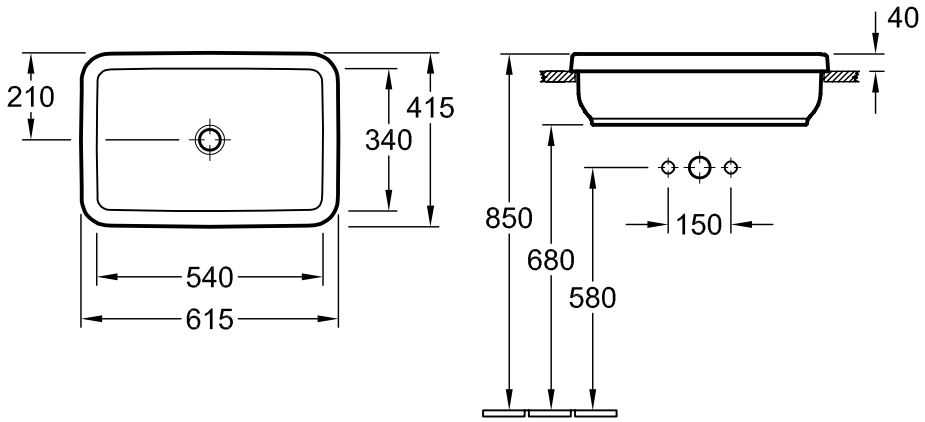
416760