РАКОВИНЫ, РАКОВИНА ДЛЯ УСТАНОВКИ НА СТОЛЕШНИЦУ, РАКОВИНЫ ДЛЯ УСТАНОВКИ НА СТОЛЕШНИЦУ LOOP & FRIENDS

ИНФОРМАЦИЯ ОБ ИЗДЕЛИИ

1 . POSITION

Modell	514901
Ширина	380 [mm]
Глубина	380 [mm]
Weight	6,94 [kg]
Описание	Санфарфор также предлагается с CeramicPlus вкл. вырезной шаблон, вкл. незапираемый сливной клапан с керамической крышкой., крепежный комплект входит в комплект поставки Подходящая мебельная программа AVEO new generation, Подходящая мебельная программа LEGATO
Тип смесителя / Отверстие для смесителя Указание	для высоких смесителей или смесителей с креплением на стену, без зоны для отверстий для монтажа смесителя
Перелив Указание	без перелива, Внимание: модели без перелива должны быть оснащены незапираемым сливным клапаном
Материал	Санфарфор
Specification texts	Loop & Friends; Раковина для установки на столешницу; Санфарфор; Размер: 380 x 380 mm; Прямоугольная модель; для высоких смесителей или смесителей с креплением на стену, без зоны для отверстий для монтажа смесителя; без перелива; Внимание: модели без перелива должны быть оснащены незапираемым сливным клапаном; вкл. вырезной шаблон, вкл. незапираемый сливной клапан с керамической крышкой., крепежный комплект входит в комплект поставки

ЦВЕТА

альпийский белый CeramicPlus	514901R1	4047289797500
ярко-белый CeramicPlus	514901R2	4047289797524
пергамон CeramicPlus	514901R3	4047289797517
альпийский белый	51490101	4047289797487

ТЕХНИЧЕСКИЕ ЧЕРТЕЖИ
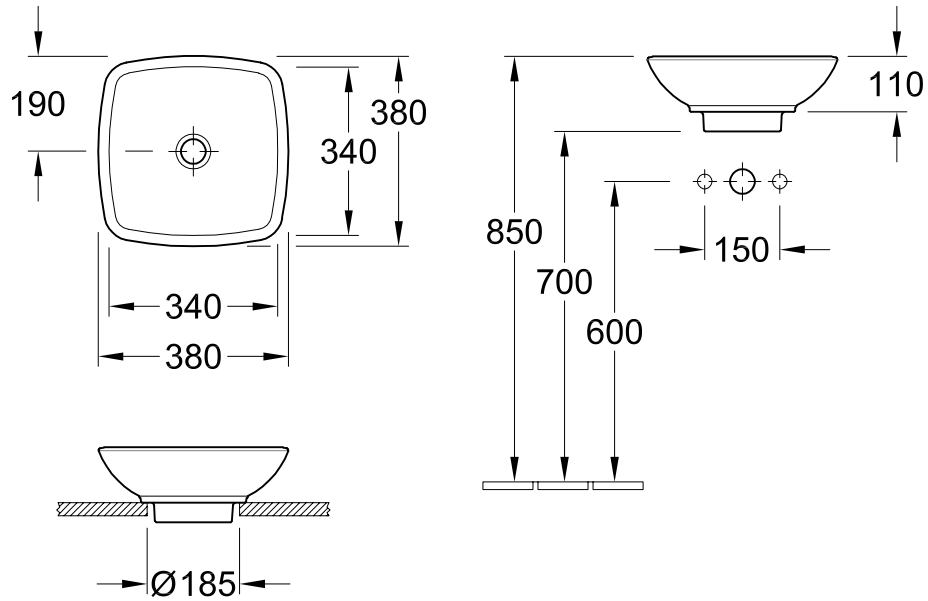
514901