РАКОВИНА LIFETIME

ИНФОРМАЦИЯ ОБ ИЗДЕЛИИ

1 . POSITION

Modell	5174V6
Ширина	600 [mm]
Глубина	520 [mm]
Weight	17,00 [kg]
Описание	Санфарфор также предлагается с CeramicPlus крепление 2 болтами M12x120 мм система слива-перелива со скрытым переливом Без барьера DIN проверено P1B048/07
Тип смесителя / Отверстие для смесителя Указание	для 3-позиционного смесителя, центральное отверстие для смесителя выбито
Перелив Указание	со скрытым переливом
Материал	Санфарфор
Specification texts	Lifetime; Раковина; Санфарфор; Размер: 600 x 520 mm; Прямоугольная модель; для 3-позиционного смесителя, центральное отверстие для смесителя выбито; со скрытым переливом; крепление 2 болтами M12x120 мм; система слива-перелива со скрытым переливом; Без барьера DIN проверено P1B048/07

ЦВЕТА

альпийский белый CeramicPlus	5174V6R1	4047289273509
альпийский белый	5174V601	4047289273486

ТЕХНИЧЕСКИЕ ЧЕРТЕЖИ
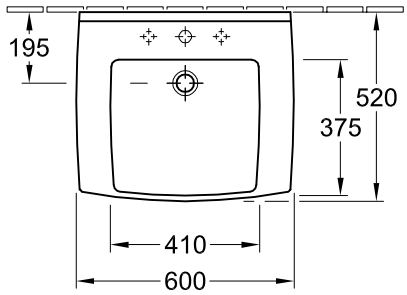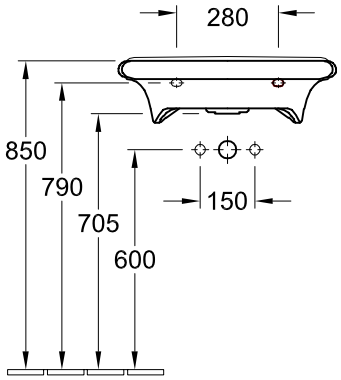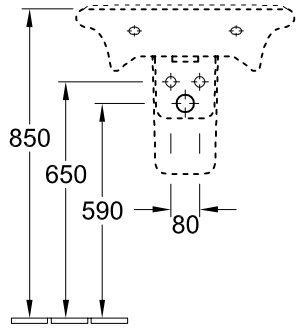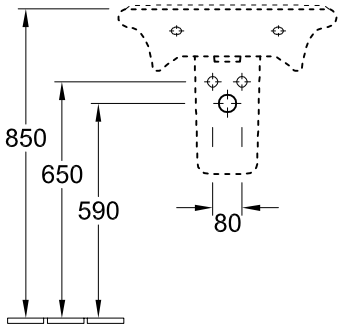
5174V6