СПЕЦИАЛЬНЫЕ ИЗДЕЛИЯ O.NOVO

ИНФОРМАЦИЯ ОБ ИЗДЕЛИИ

1 . POSITION

Модель	872100
Ширина	640 [mm]
Высота	622 [mm]
Глубина	555 [mm]
Weight	21,00 [kg]
Описание	прежде Omnia Classic откидное алюминий со скрытым креплением По DIN 18040 - нагрузка до 150 кг, С символом GS Материал: Алюминий индивидуальная регулировка высоты и спинки с поручнями, мягкое сиденье 440x410 мм, поручни сделаны из мягкого пластика
Материал	алюминий
tenderspecification	O.novo; Сиденье для душа; прежде Omnia Classic; алюминий; Размер: 640 x 622 x 555 mm; откидное; со скрытым креплением; По DIN 18040 - нагрузка до 150 кг, С символом GS; Алюминий; индивидуальная регулировка высоты и спинки с поручнями, мягкое сиденье 440x410 мм, поручни сделаны из мягкого пластика

ЦВЕТА

Альпийский белый	87210001	5708590095073

ТЕХНИЧЕСКИЕ ЧЕРТЕЖИ

872100

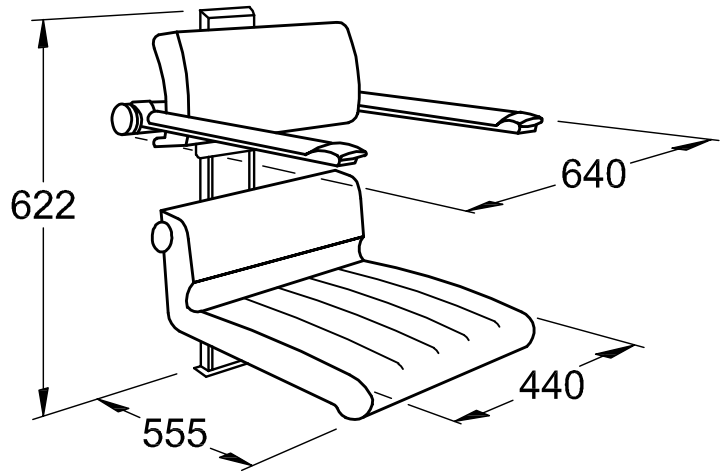

Projection from wall with support folded away : 208 mm