GROHE

Pure Freude an Wasser

32 240/23 451

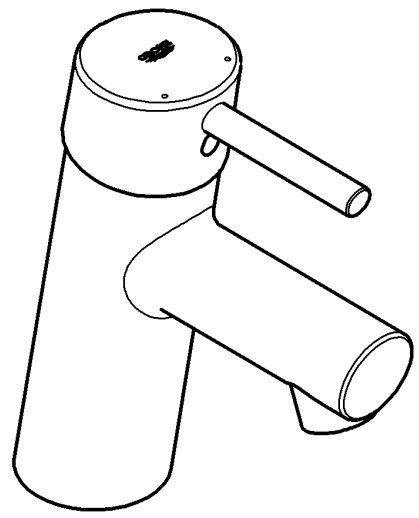

Concetto

Concetto

Design + Engineering GROHE Germany

99.214.331ÄM 229897/01.14

GROHE
ENJOY WATER®

RUS

Данная техническая документация по изделию предназначена только для слесаря-сантехника или специалистов, прошедших инструктаж! Ее следует передать пользователю!

Область применения:
Эксплуатация с безнапорными накопителями (открытые водонагреватели) **не** предусмотрена.

Технические данные

Давление воды:	миним. 0,5 бар – рекомендуется 1 – 5 бар
Рабочее давление:	макс. 10 бар
Испытательное давление:	16 бар
Расход при давлении воды 3 бар:	
для смеситель умывальника: 9 л/мин	EcoJoy: 5 л/мин **32 629:** 12 л/мин
для смеситель для биде:	9 л/мин
Температура горячей воды на входе	макс. 80 °C
Рекомендовано (экономия энергии):	60 °C

При давлении в водопроводе более 5 бар рекомендуется установить редуктор давления.

Необходимо избегать больших перепадов давлений в подсоединениях холодной и горячей воды!

Установка:
Перед установкой и после установки тщательно промыть систему трубопроводов (соблюдать EN 806)!
Предварительно смонтированный ограничитель температуры в поставляемом состоянии не активирован.
32 629: Возможна установка ограничителя температуры (артикул № 46 375).

Проверка работы:
Проверить соединения на герметичность и проверить работу смесителя.

Регулирование расхода:
Регулятор расхода не рекомендуется использовать в системе с гидравлическими проточными водонагревателями.

Техническое обслуживание:
Все детали проверить, очистить, при необходимости заменить.
При работах по техобслуживанию перекрыть подачу воды!

При установке картриджа следить за правильным положением уплотнений.
Ввинтить резьбовое соединение и затянуть его до отказа.

Запчасти: см. рисунок со сборочными деталями (* = специальные принадлежности)
Уход: см. инструкцию по уходу

www.santehmag.ru

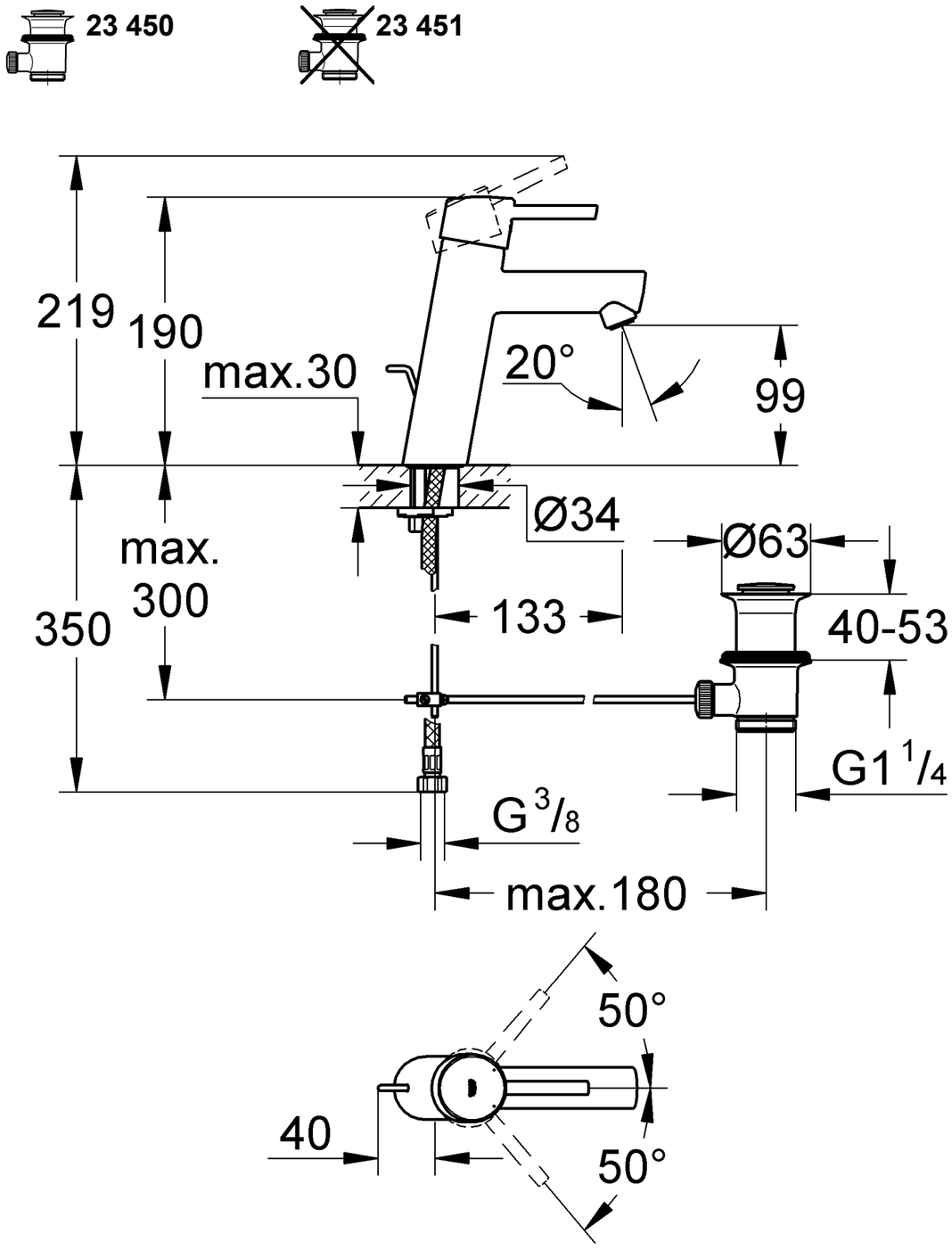
23 450
23 451
219
190
max.30
20°
99
max.
300
350
Ø34
133
Ø63
40-53
G 3/8
G1 1/4
max.180
50°
40
50°

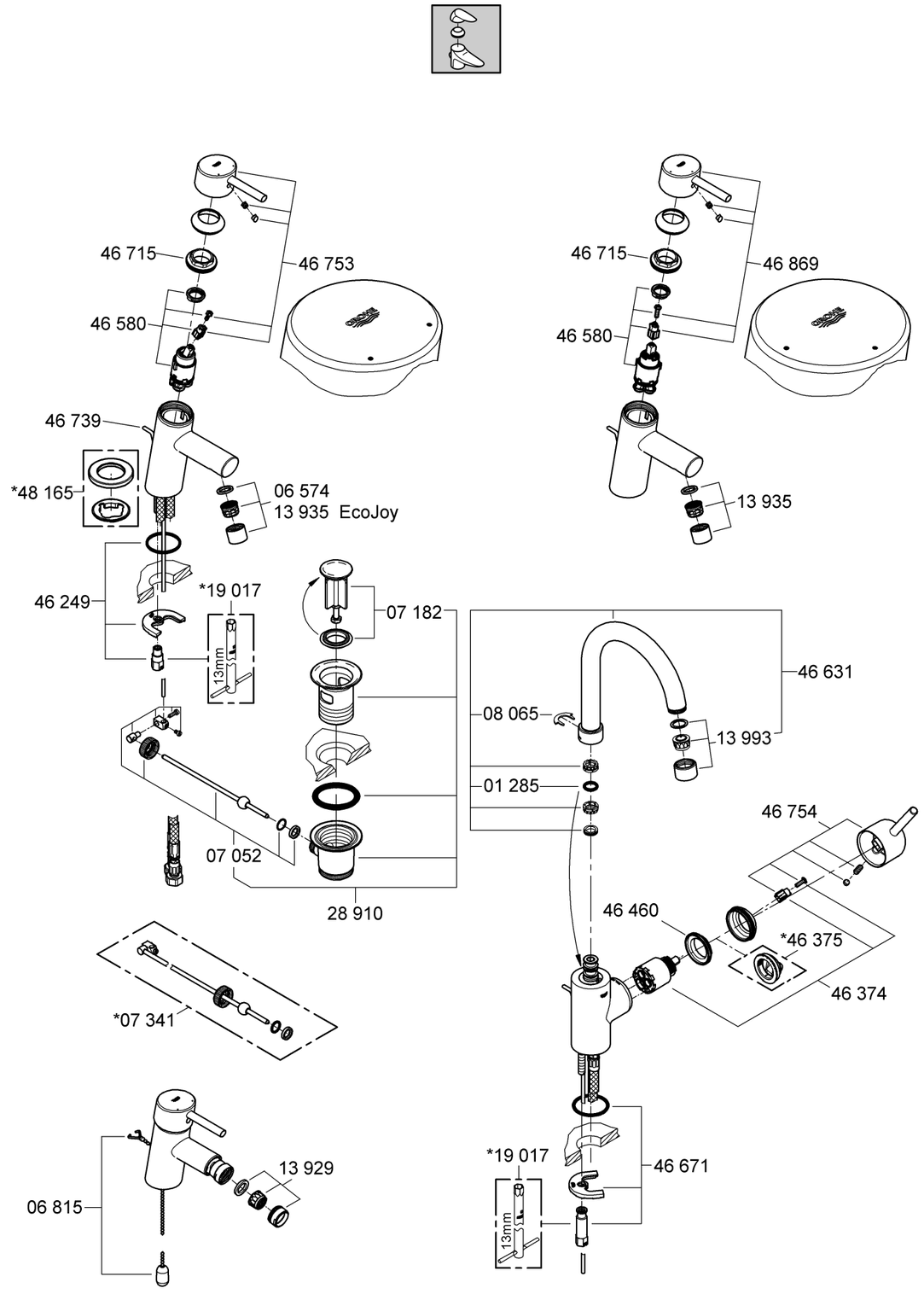
46 715
46 753
46 580
46 739
*48 165
06 574
13 935 EcoJoy
46 715
46 869
46 580
13 935
46 249
*19 017
13mm
07 182
46 631
08 065
13 993
01 285
07 052
28 910
46 754
46 460
*46 375
46 374
*07 341
06 815
13 929
*19 017
13mm
46 671

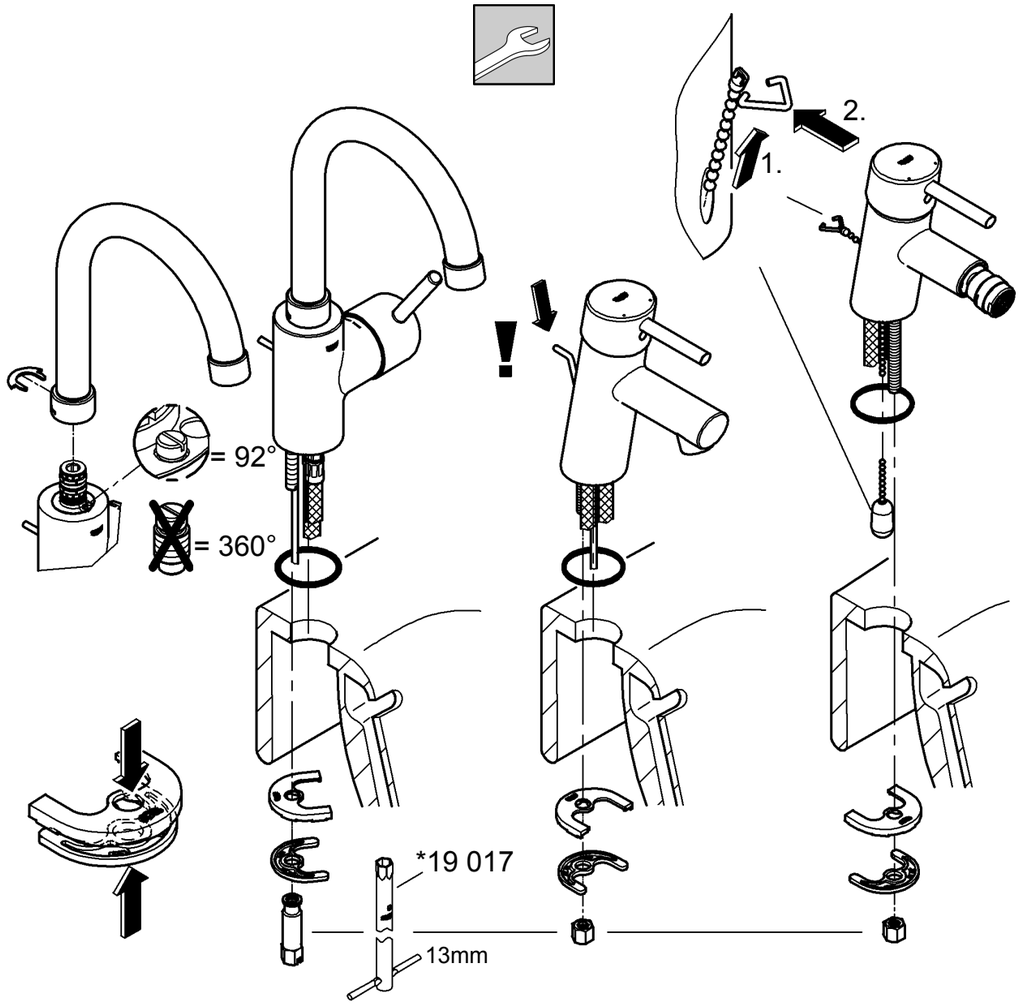
2.
1.
!
= 92°
= 360°
*19 017
13mm

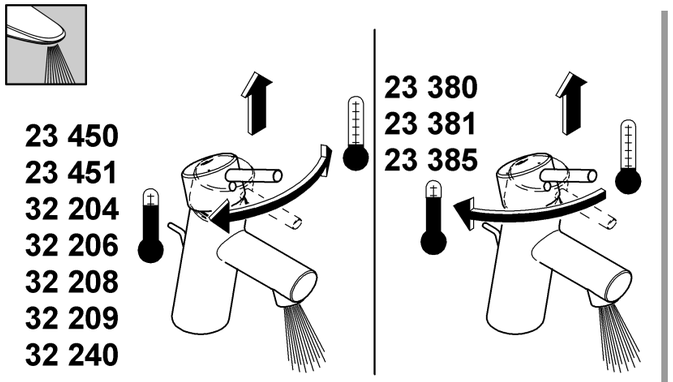
23 450
23 451
32 204
32 206
32 208
32 209
32 240
23 380
23 381
23 385

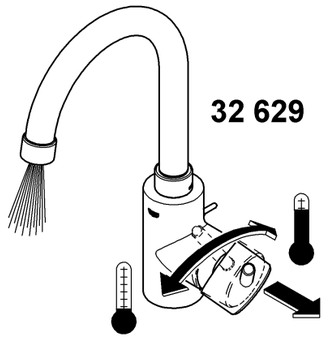
32 629

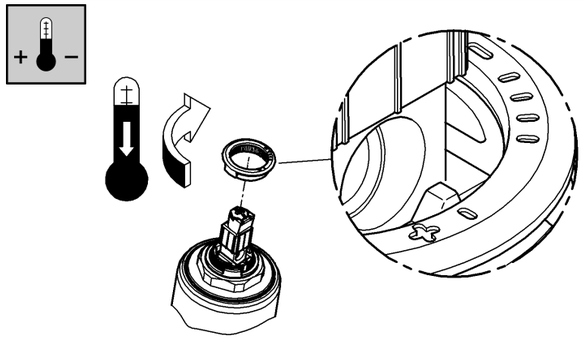

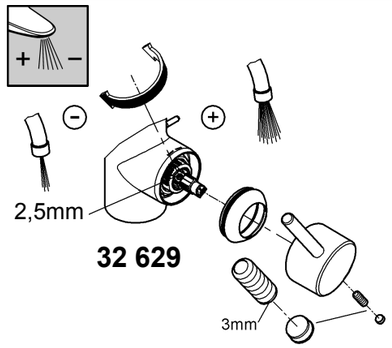
2,5mm
32 629
3mm

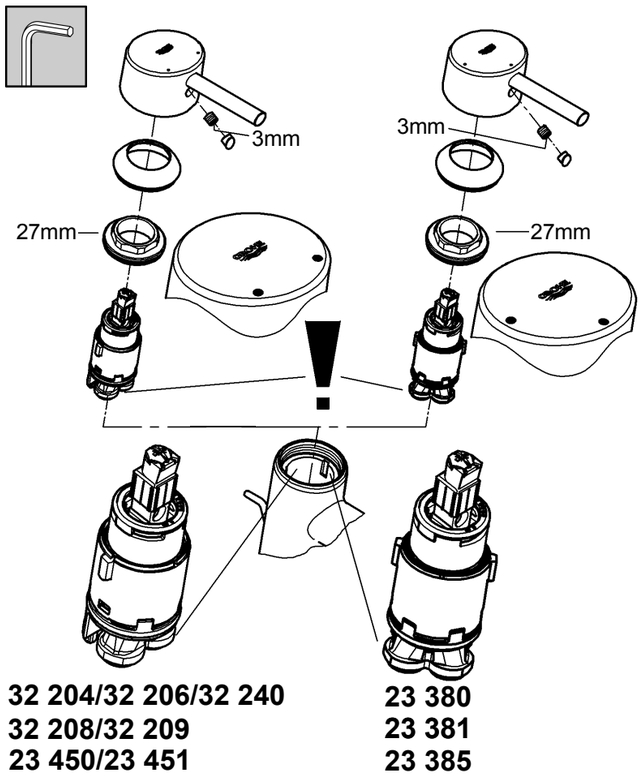
3mm
3mm
27mm
27mm
!
32 204/32 206/32 240
32 208/32 209
23 450/23 451
23 380
23 381
23 385

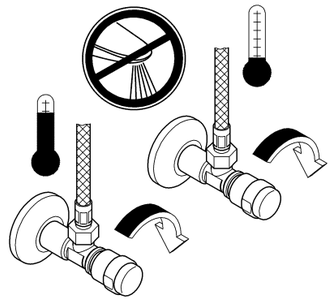

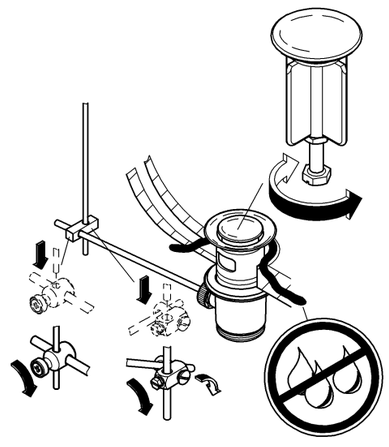

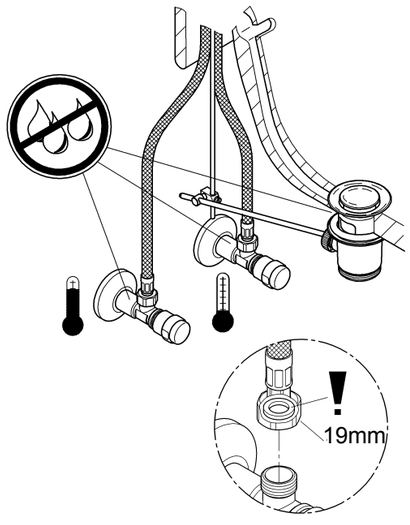
!
19mm

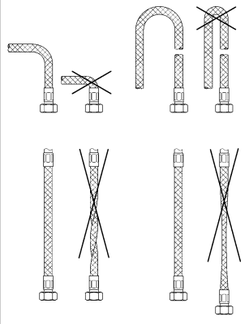

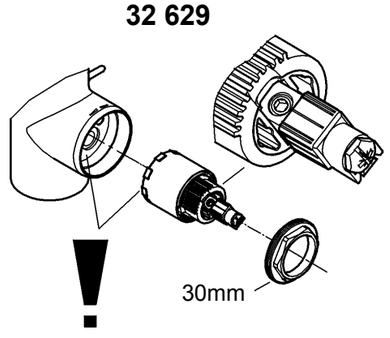
32 629
!
30mm