CONCETTO
DESIGN + ENGINEERING
GROHE GERMANY

99.185.231/ÄM 230985/01.15

Pure Freude an Wasser

GROHE

32 661

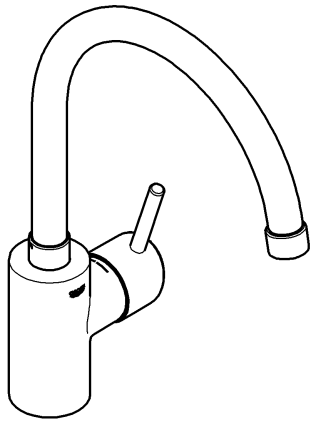

RUS

Данная техническая документация по изделию предназначена только для слесаря-сантехника или соответствующих специалистов! Пожалуйста передайте её пользователю!

Область применения:
Эксплуатация с безнапорными накопителями (открытые водонагреватели) **не** предусмотрена.

Технические данные

Давление воды:	миним. 0,5 бар - рекомендуется 1 - 5 бар
Рабочее давление:	макс. 10 бар
Испытательное давление:	16 бар
Расход при давлении воды 3 бар:	прибл. 13 л/мин
Температура горячей воды на входе	макс. 70 °C
Рекомендовано (экономия энергии):	60 °C
Возможна термическая дезинфекция	
Толщина поверхности:	макс. 60мм

При давлении в водопроводе более 5 бар рекомендуется установить редуктор давления.

Необходимо избегать больших перепадов давлений в подсоединениях холодной и горячей воды!

Установка:
Перед установкой и после установки тщательно промыть систему трубопроводов (соблюдать EN 806)!

Проверка работы:
Проверить соединения на герметичность и проверить работу смесителя.

Регулирование расхода:
Регулятор расхода не рекомендуется использовать в системе с гидравлическими проточными водонагревателями.

Техническое обслуживание:
Все детали проверить, очистить, при необходимости заменить и смазать специальной смазкой.
При работах по техобслуживанию перекрыть подачу воды!

При установке картриджа следить за правильным положением уплотнений.
32 659: Закрутить резьбовое соединение до свободого проворачивания.
31 128/32 661: Ввинтить резьбовое соединение и затянуть его до отказа.

Запчасти: см. рисунок со сборочными деталями (* = специальные принадлежности)
Уход: см. инструкцию по уходу

www.santehmag.ru

32 661

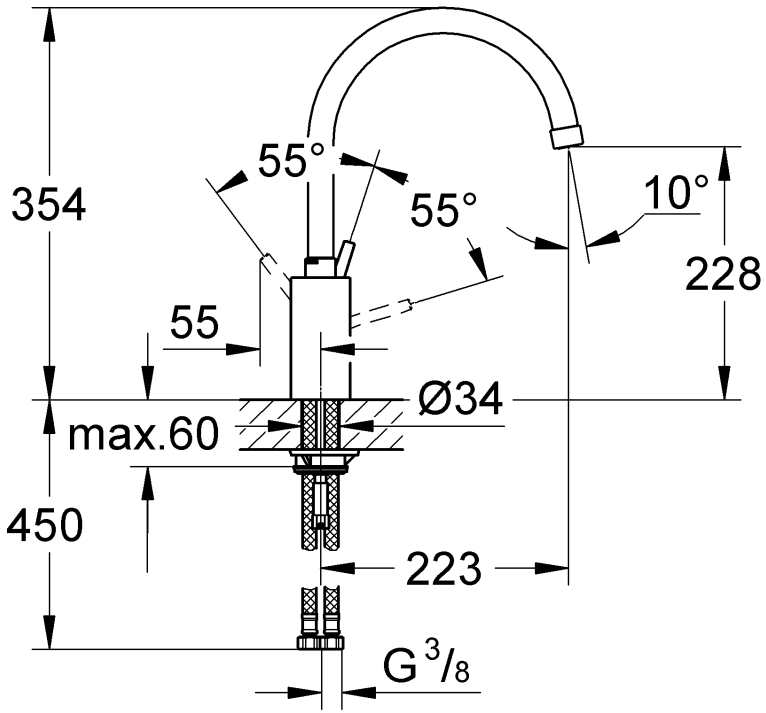
354
55°
55°
10°
228
55
Ø34
max.60
450
223
G 3/8

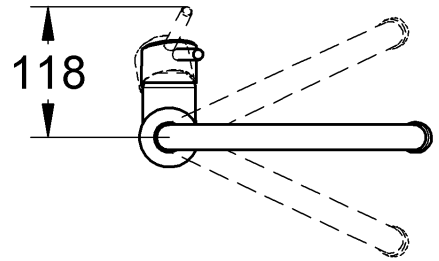
118

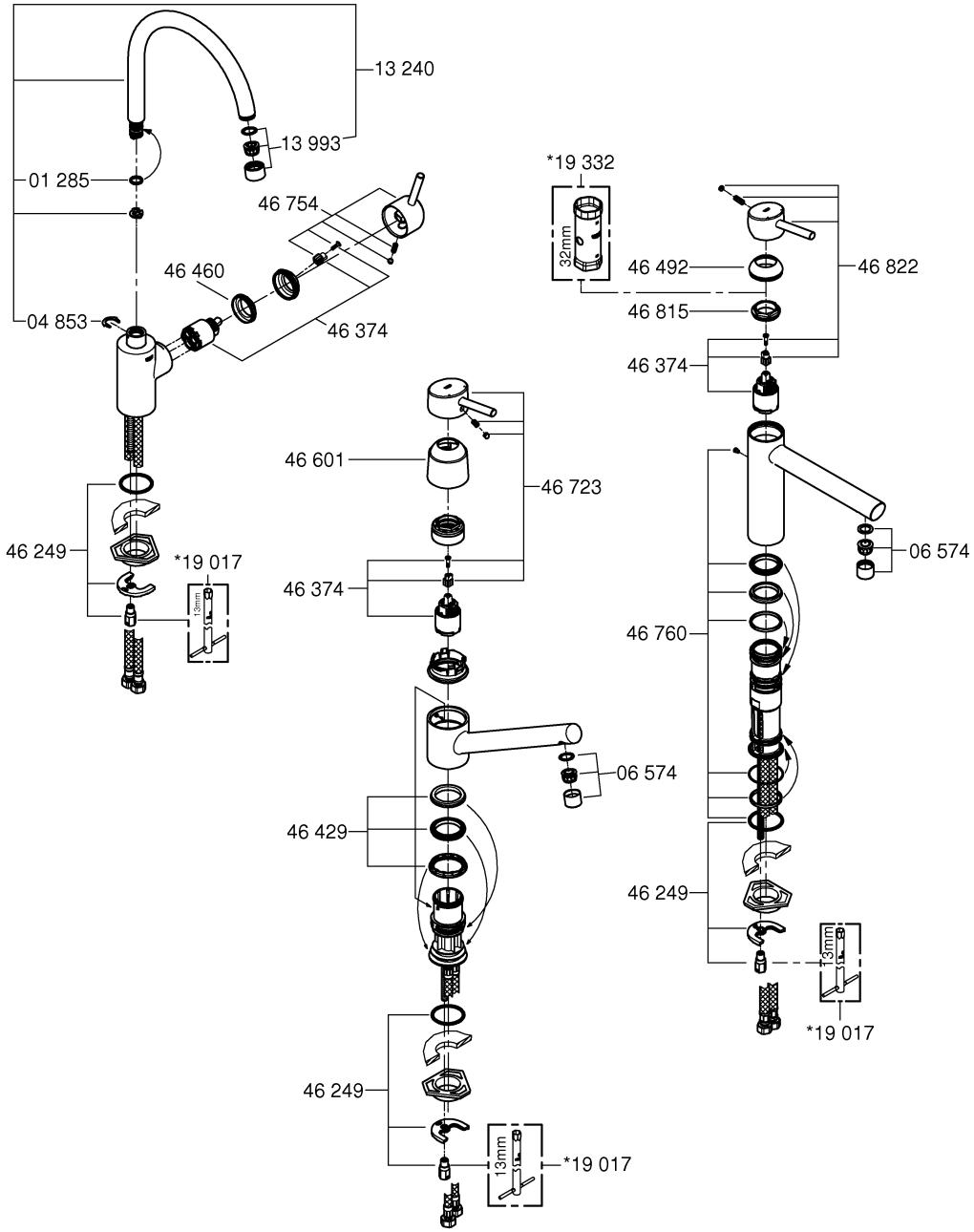
13 240
13 993
01 285
46 754
46 460
04 853
46 374
46 249
*19 017
13mm
*19 332
32mm
46 492
46 822
46 815
46 374
46 601
46 723
46 374
06 574
46 760
06 574
46 429
46 249
13mm
*19 017
46 249
13mm
*19 017

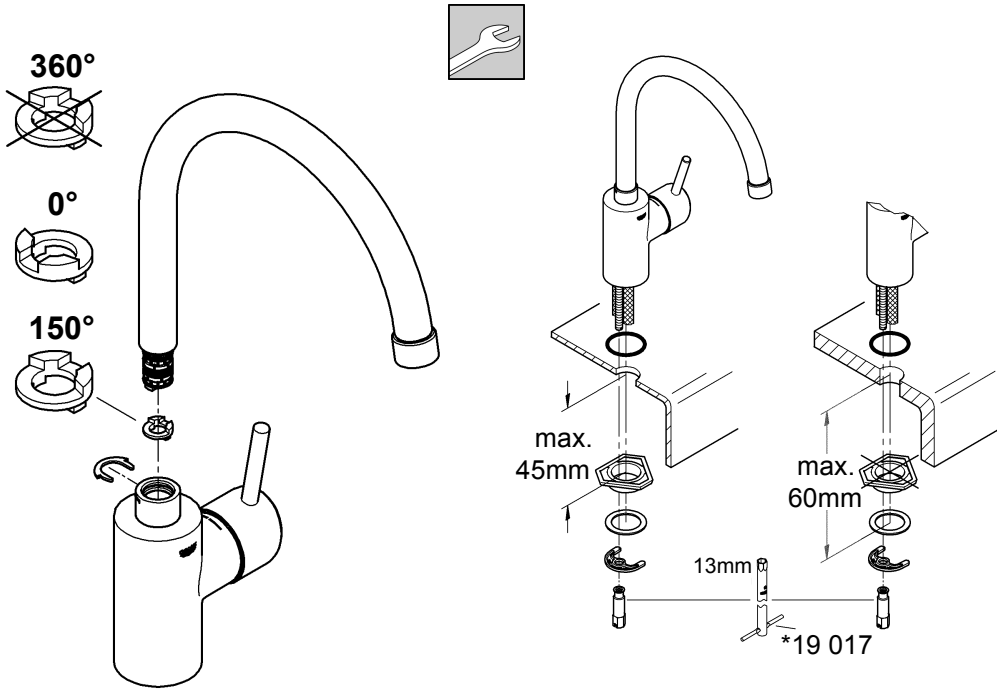
360°
0°
150°
max.
45mm
max.
60mm
13mm
*19 017

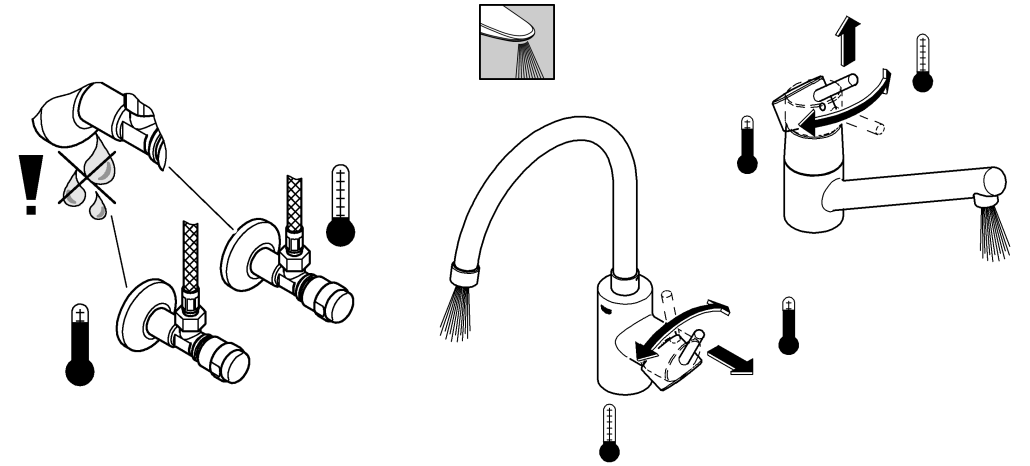

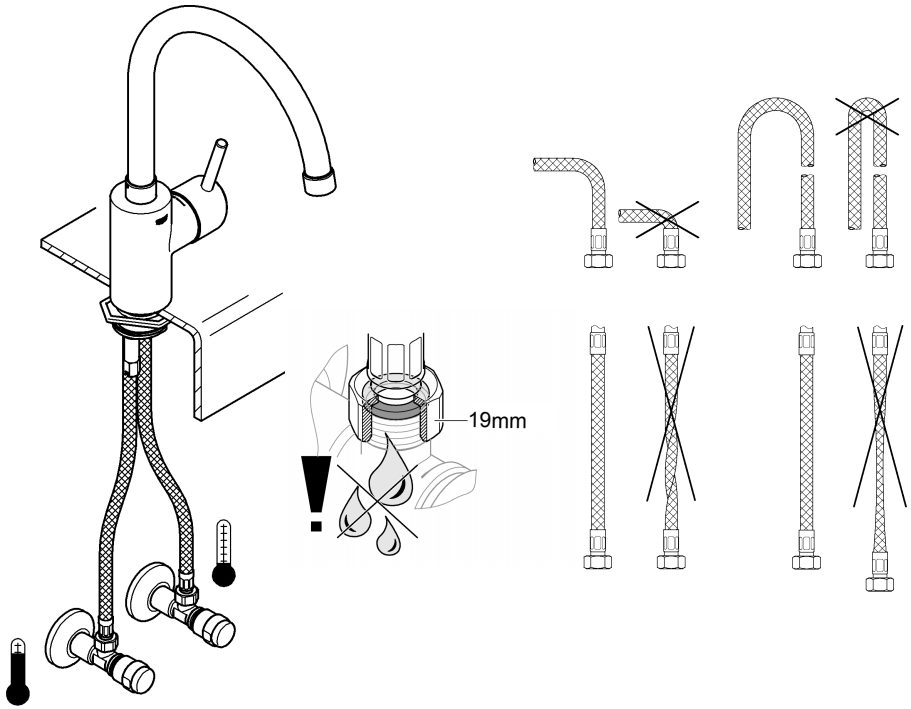
19mm

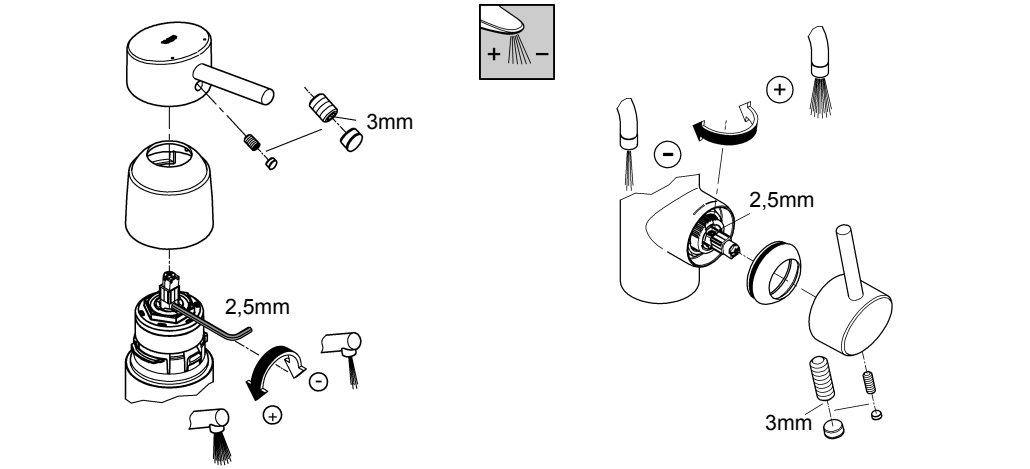
3mm
2,5mm
2,5mm
3mm

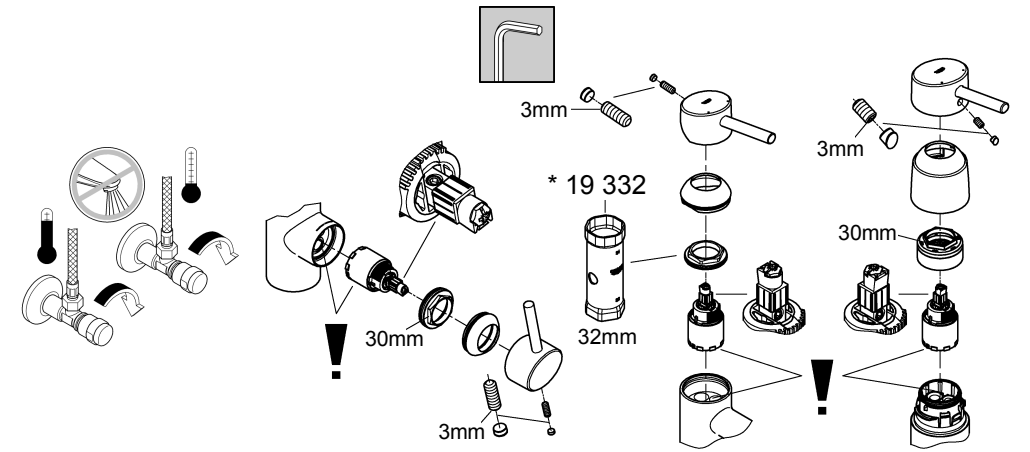
3mm
3mm
* 19 332
30mm
30mm
32mm
3mm