SCULTURE

hatria

400x600

Унитаз с универсальным сливом
Унитаз с универсальным сливом, в комплекте с сливным коленом и крепежом. Может быть укомплектована сиденьем с системой плавного закрывания крышки или с обычной крышкой.

Биде с одним отверстием
Биде в комплекте с крепежом для пристенной установки.

WC **YXZ3**

YR42

ACCESSORI ACCESSORIES

Y0IQ
fissaggio orizzontale
horizontal fixing bolt

YH17
curva tecnica
PVC "s" trap converter

YP64
raccordo scarico parete
PVC wall connection outlet

YXMQ (BI-White)
YXMR (CR-Chrome)
piletta con tappo "Up & Down"
drain siphon with "Up & Down" cap

YXXX
sedile frenato
soft close seat cover

Y0I5
sedile
seat cover

DISEGNO TECNICO TECHNICAL DESIGN

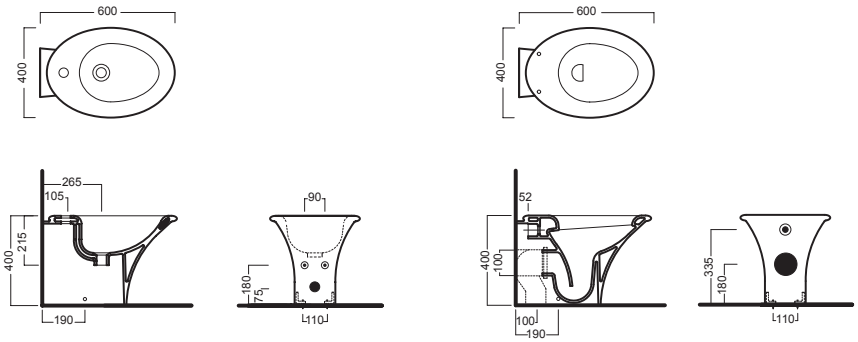

www.santekmag.ru