GROHE

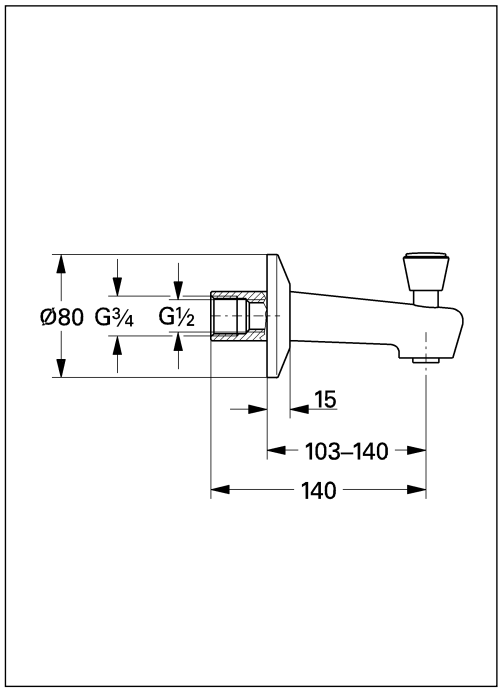

13 604

Gedruckt auf chlorfrei gebleichtem Papier.
Printed on chlorine-free bleached paper.
Imprimé sur papier blanchi sans chlore.

97.050.131/ÄM 21 591/08.97

Ersatzteile
Replacement parts
Pièces de rechange

Repuestos
Parti di ricambio
Onderdelen
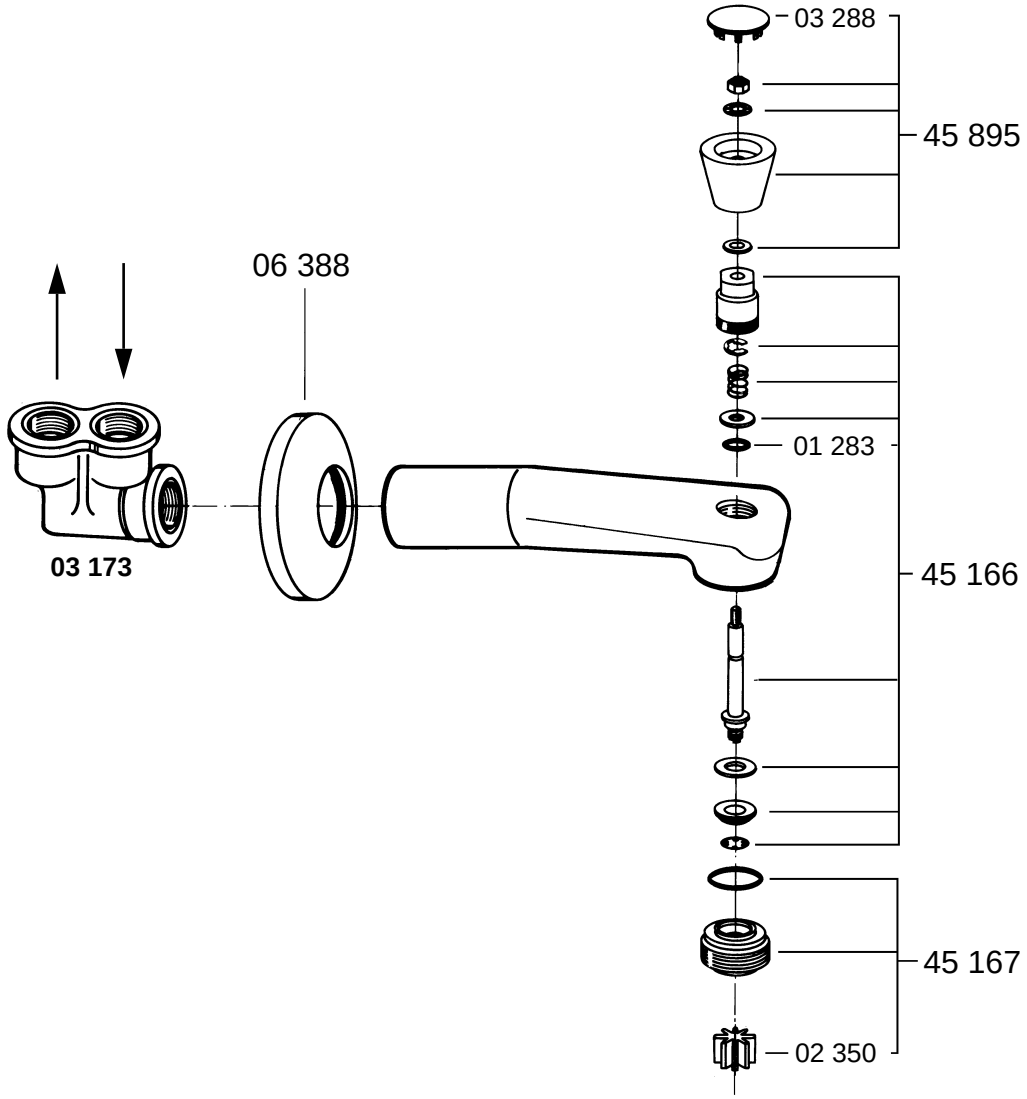
Reservdelar
Reservedele
Reservedeler