HANSA
видимая часть
подходит для встраиваемых вентилей с керамическими дисками или верхней частью ходового винта

Иллюстрации в продукту

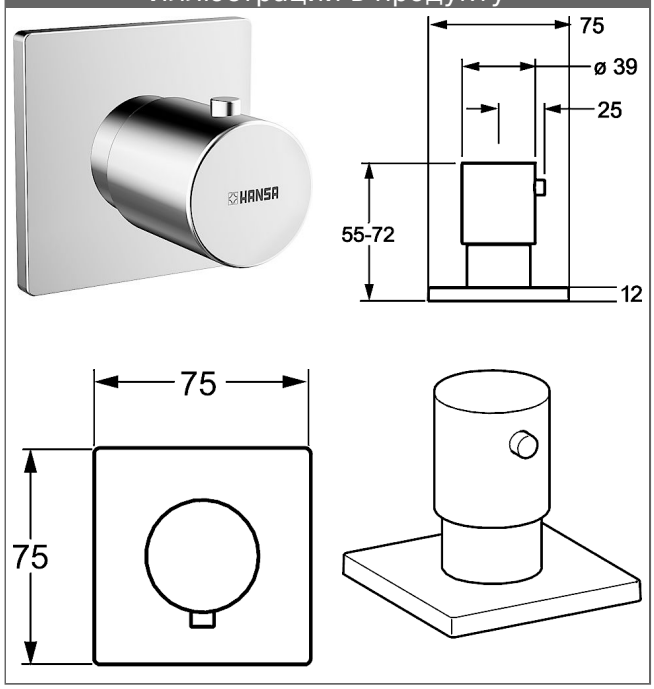

описание

HANSA
видимая часть
подходит для встраиваемых вентилей с керамическими дисками или верхней частью ходового винта

- для бокового и встраиваемого вентиля
- для многоходового переключения 0295 0100
- Состоит из:
- хромированная ручка
- без обозначений холодной и горячей воды
- розетка, с защитой от прокручивания

вариант	номер артикула	
хромиров.	02289172	M
хромированый, рычаг со стеклянным колпачком,чёрный	02289177	M
хромированый, рычаг со стеклянным колпачком, белый	02289178	M

Для полного комплекта необходимо заказать встраиваемый корпус и видимую часть

© 2014 HANSA Metallwerke AG

иллюстрация продукта

схема продукта

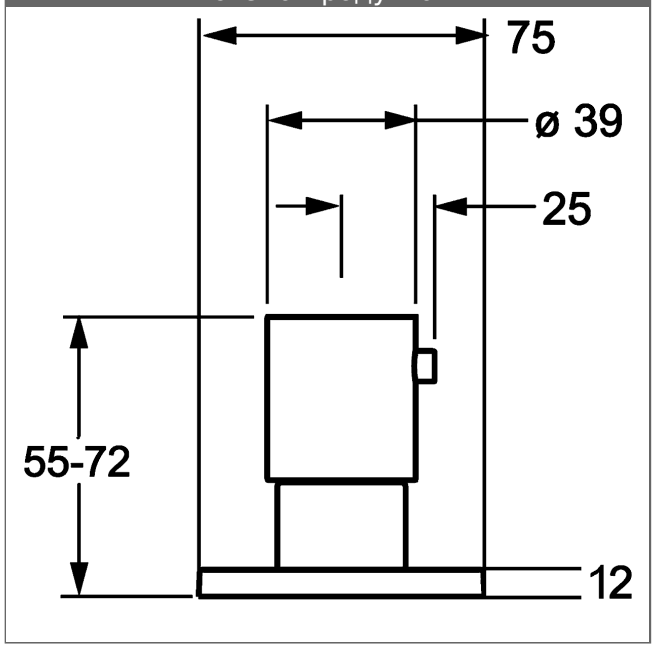

схема продукта

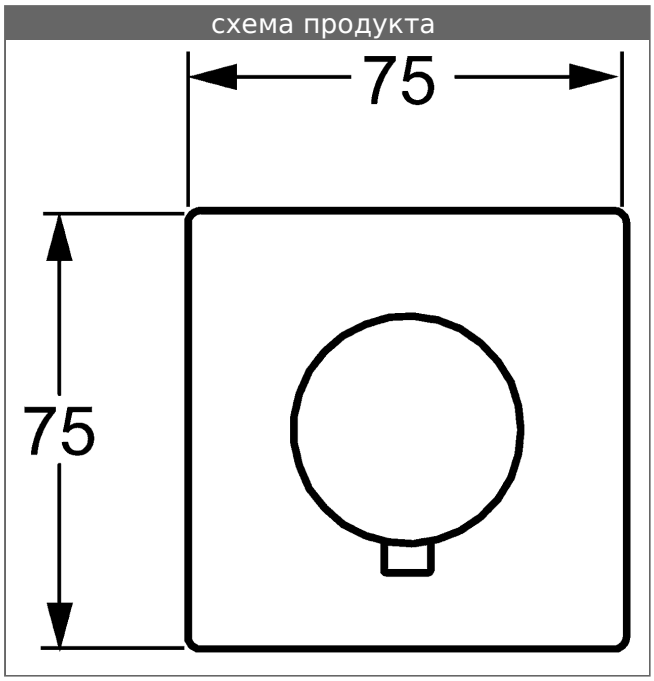

схема продукта

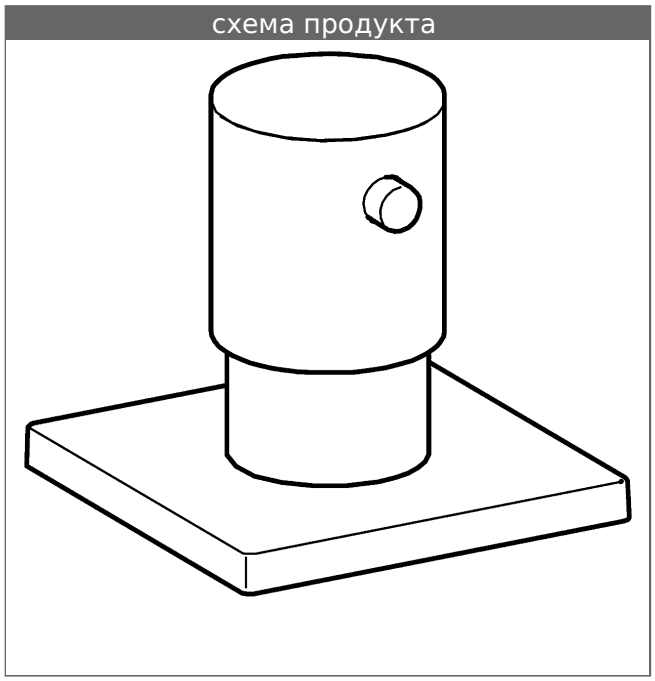

© 2014 HANSA Metallwerke AG