HANSAPOLO
однорычажный смеситель для ванны, DN 15 (G 1/2)
для монтажа на борт ванны

Иллюстрации в продукту

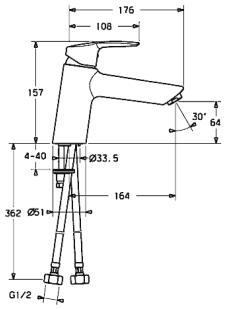

описание

HANSAPOLO
однорычажный смеситель для ванны, DN 15 (G 1/2)
для монтажа на борт ванны

расход: 20 л/мин, измеряется при давлении потока 3 бар

- корпус смесителя: неоцинкованная латунь (MS 63)
- каскадный аэратор
- рычаг управления (металл)
- (-) Обозначение теплой и холодной воды (W+K)

излив: неподвижный, литой
выступ: 164 mm

картридж Hansa classic 3.5
номер продукта: 59913075
количество в спецификации на запасные части: 1
(-) Керамические диски со встроенными местами для смазки
(-) с регулируемым ограничением забора горячей воды (защита от ожогов)

картридж Hansa classic 3.5
номер продукта: 59913075
количество в спецификации на запасные части: 1
(-) Керамические диски со встроенными местами для смазки
(-) с регулируемым ограничением забора горячей воды (защита от ожогов)

вариант	номер артикула	
хромиров.	523922730038	M

© 2014 HANSA Armaturen GmbH

иллюстрация продукта

схема продукта

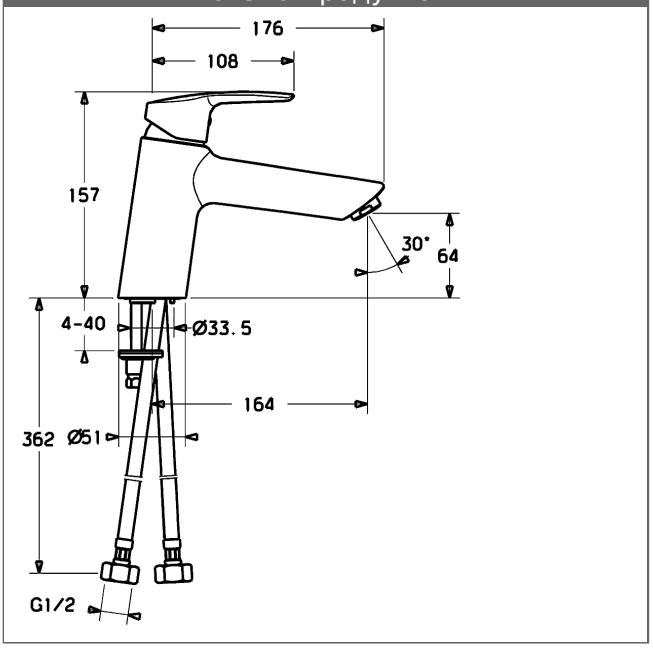

© 2014 HANSA Armaturen GmbH