Raindance Select
Верхний душ Raindance Select S 240 2jet EcoSmart, ½'
Поверхности : **белый/хром** Артикульный номер: **26469400**

Описание

Характеристики

- размер душевого диска: 240 мм
- тип струи: RainAir (дождевая струя, обогащенная воздухом), Rain
- расход воды для струи Rain (при 3 бар): 9 л/мин
- расход воды для струи RainAir (при 3 бар): 9 л/мин
- переключение типов струи: переключение на верхнем душе Select
- поверхность душевого диска в двух вариантах: хром или белый
- материал душевого диска: металл
- съемный душевой диск для очистки
- длина потолочного подсоединения: 100 мм
- монтаж: потолок
- подходит для проточных водонагревателей мощностью 18 кВт

Технология

Продукт
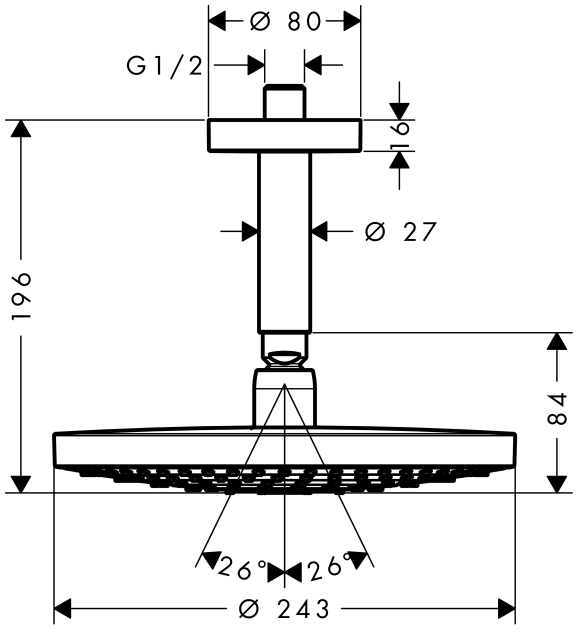
Чертеж