Raindance Select
Raindance Select E 300 2jet верхний душ,½´, с держателем 390 мм
Поверхности : **белый/хром** Артикульный номер: **27385400**

Описание

Характеристики

- размер душевого диска: 300 x 160 мм
- длина держателя для душа: 390 мм
- тип струи: Rain, RainAir
- расход воды для струи Rain (при 3 бар): 15 л/мин
- расход воды для струи RainAir (при 3 бар): 15 л/мин
- переключение типов струи: переключение на верхнем душе Select
- поверхность душевого диска в двух вариантах: хром или белый
- материал душевого диска: металл
- съемный душевой диск для очистки
- монтаж: стена
- соединительная резьба G ½

Технология

Продукт

Чертеж

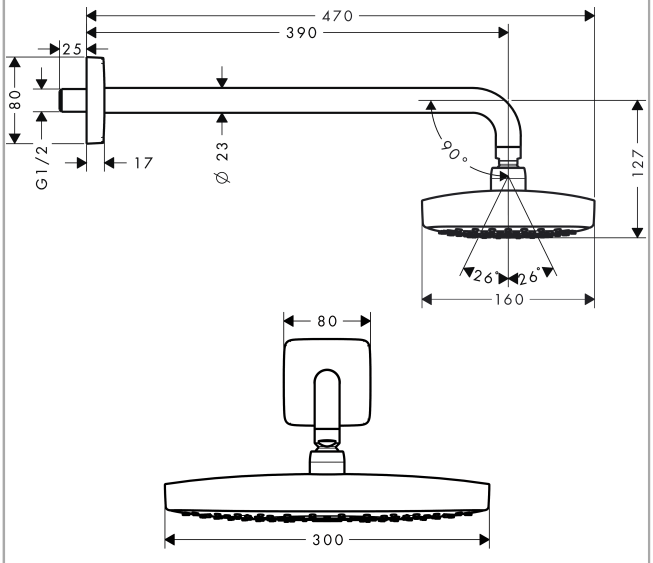

Raindance Select
Raindance Select E 300 2jet верхний душ,½´, с держателем 390 мм
Поверхности : **белый/хром** Артикульный номер: **27385400**

График расхода воды

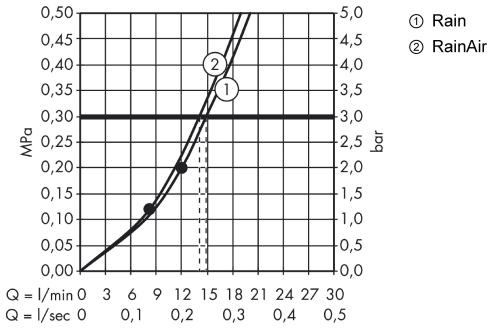

Raindance Select
Raindance Select E 300 2jet верхний душ,½´, с держателем 390 мм
Поверхности : **белый/хром** Артикульный номер: **27385400**
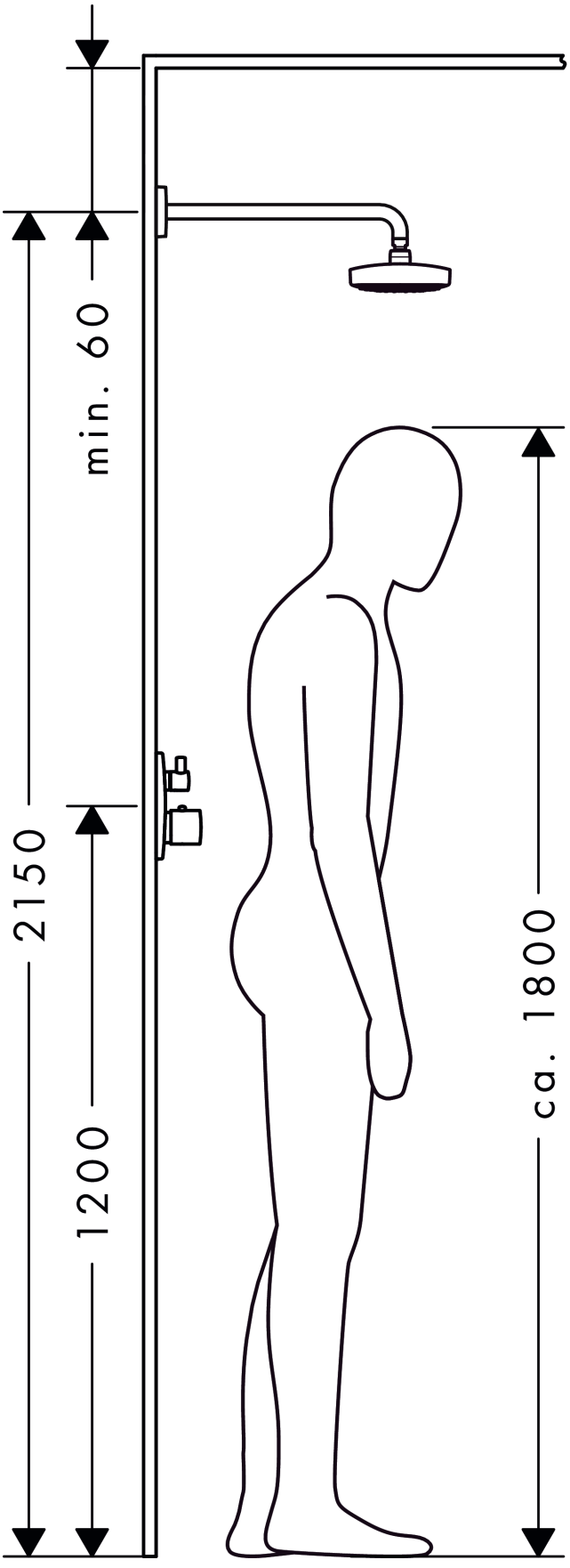
Пример монтажа