Axor Montreux
Дозатор для жидкого мыла
Поверхности : **шлиф.никель** Артикульный номер: **42019820**

Описание

Характеристики
· емкость: 300 ml

Продукт
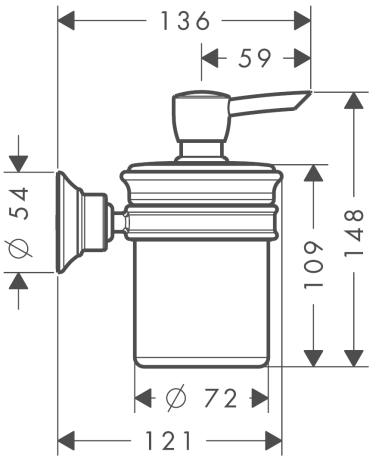
Чертеж