Ванна & Spa
MEM Донный клапан сеточный для умывальника, 1 1/4"
Артикульный номер: 10110970

Спецификации продукции

Только для умывальника без переливного устройства.
Поставка во всех Dornbracht-поверхностях.

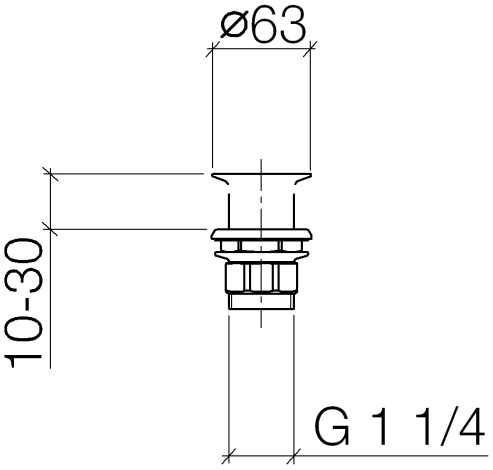

Поверхности

• хром	10110970-00
• платина матовая	10110970-06
• платина	10110970-08
• супрум	10110970-49

ОЗА ГМБХ И КО.КГ ПАНФИЛОВСКИЙ ПЕРЕУЛОК Д.5 121099 МОСКВА
ТЕЛ. +7 499 241 8259 ФАКС +7 926 406 5291 ЭЛ. ПОЧТА: B.DANIELSON@O-S-A.DE

Покомпонентное изображение

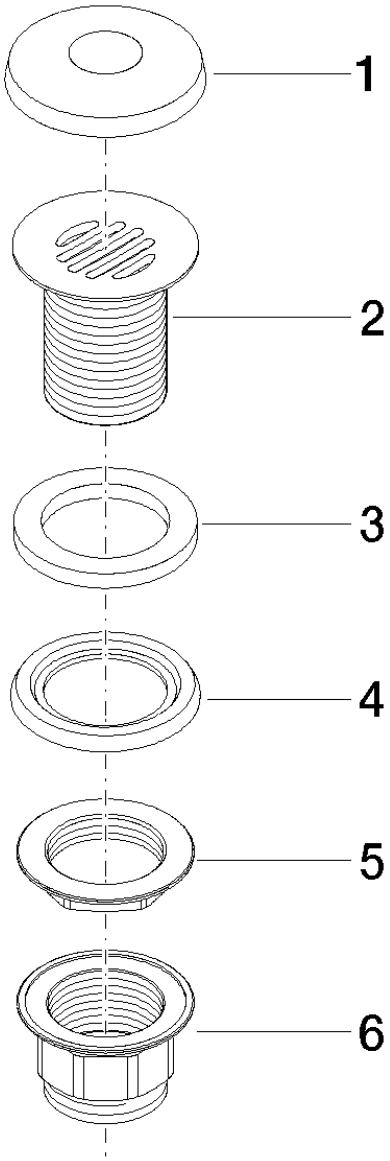

ОЗА ГМБХ И КО.КГ ПАНФИЛОВСКИЙ ПЕРЕУЛОК Д.5 121099 МОСКВА
ТЕЛ. +7 499 241 8259 ФАКС +7 926 406 5291 ЭЛ. ПОЧТА: B.DANIELSON@O-S-A.DE

Объем заказа

№	Артикульный номер	Наименование	Количество однотипных деталей
1	09210208690	cap	1
2	091101025ff	cup	1
3	09140503990	seal	1
4	09140302590	seal	1
5	09231001790	nut	1
6	092310020ff	nut	1

ОЗА ГМБХ И КО.КГ ПАНФИЛОВСКИЙ ПЕРЕУЛОК Д.5 121099 МОСКВА
ТЕЛ. +7 499 241 8259 ФАКС +7 926 406 5291 ЭЛ. ПОЧТА: B.DANIELSON@O-S-A.DE