Ванна & Spa
MEM Держатель для банного полотенца, 600 mm
Артикульный номер: 83060780

Спецификации продукции

- высота 35 мм
- вылет 80 мм

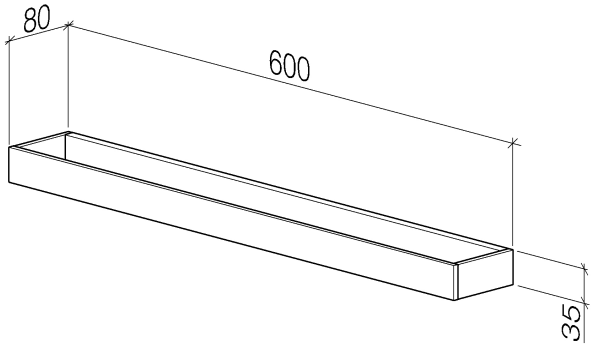

Поверхности

• хром	83060780-00
• платина матовая	83060780-06
• платина	83060780-08
• супрум	83060780-49

ОЗА ГМБХ И КО.КГ ПАНФИЛОВСКИЙ ПЕРЕУЛОК Д.5 121099 МОСКВА
ТЕЛ. +7 499 241 8259 ФАКС +7 926 406 5291 ЭЛ. ПОЧТА: B.DANIELSON@O-S-A.DE

Покомпонентное изображение

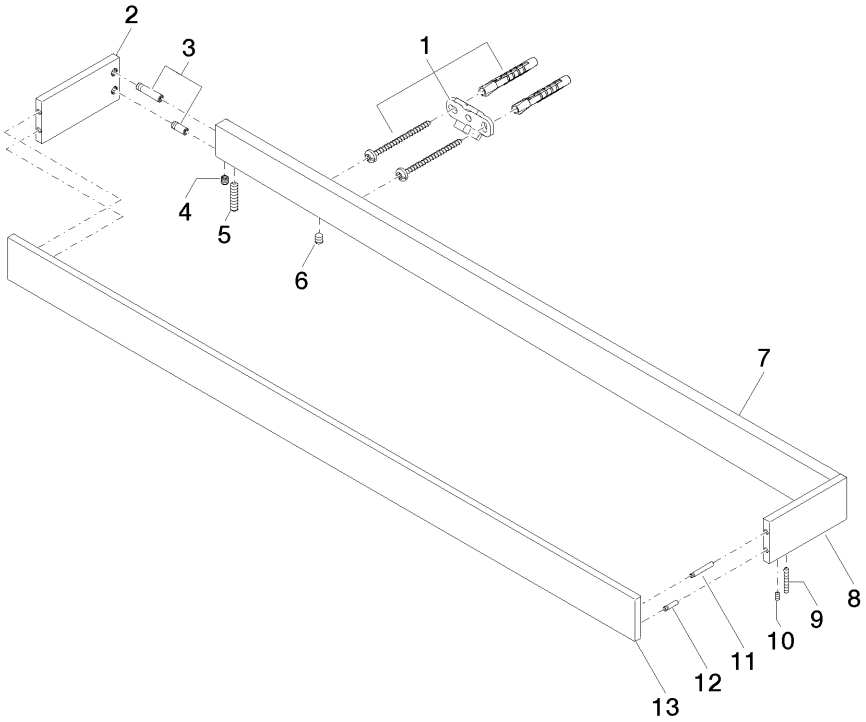

ОЗА ГМБХ И КО.КГ ПАНФИЛОВСКИЙ ПЕРЕУЛОК Д.5 121099 МОСКВА
ТЕЛ. +7 499 241 8259 ФАКС +7 926 406 5291 ЭЛ. ПОЧТА: B.DANIELSON@O-S-A.DE

Объем заказа

№	Артикульный номер	Наименование	Количество однотипных деталей
1	0517207170090	fixing set	2
2	081778554ff	holder	1
3	9031112020090	pin	2
4	09311103090	pin	2
5	09311105990	pin	2
6	09311103490	pin	2
7	081778502ff	holder	1
8	081778555ff	holder	1
9	09311108390	pin	2
10	09311108190	pin	2
11	09311120190	pin	2
12	09311120090	pin	2
13	081778553ff	holder	1

ОЗА ГМБХ И КО.КГ ПАНФИЛОВСКИЙ ПЕРЕУЛОК Д.5 121099 МОСКВА
ТЕЛ. +7 499 241 8259 ФАКС +7 926 406 5291 ЭЛ. ПОЧТА: B.DANIELSON@O-S-A.DE