Logis
Смеситель для ванны и душа Monotrou, однорычажный, ВМ, керамический узел смешивания с 2 режимами расхода воды
Поверхности : **хром** Артикульный номер: **71315000**

Описание

Характеристики

- выступ 145 мм
- вид соединения: соединительные шланги G ⅜
- обычная струя
- расход воды: 20 л/мин
- керамический узел смешивания с двумя вариантами расхода воды
- регулируемое ограничение температуры
- с переключателем вакуумного типа
- клапан обратного тока воды
- подходит для проточных водонагревателей

Технология

Продукт

Чертеж

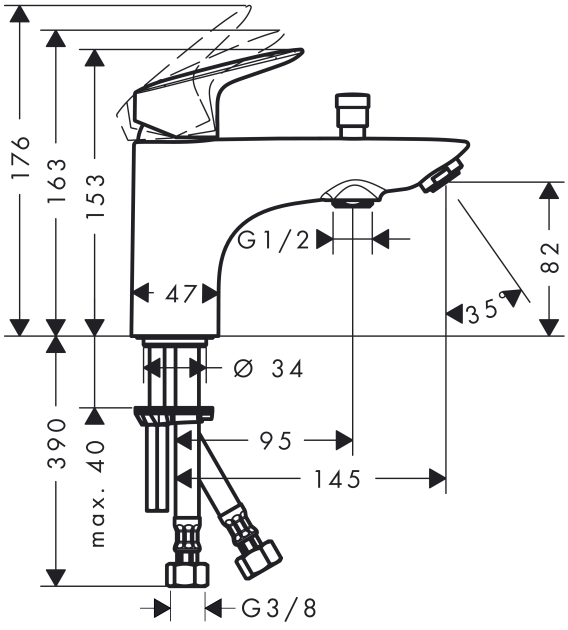

График расхода воды

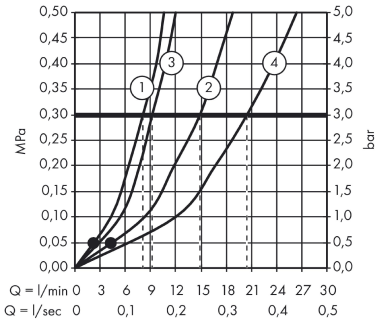

① Отвод душа 1B-Сопротивление ECO
② Shower outlet with 1B-resistance
③ Отвод ванны ECO
④ Отвод ванны