РАКОВИНА JOYCE

ИНФОРМАЦИЯ ОБ ИЗДЕЛИИ

1 . POSITION

Modell	410562
Ширина	600 [mm]
Глубина	470 [mm]
Weight	15,50 [kg]
Описание	Санфарфор также предлагается с CeramicPlus вкл. клапан с керамической крышкой. Запираться может в сочетании со стандартным эксцентриковым сливным клапаном. Вешалка для полотенца: монтаж спереди (9295 54) / монтаж сбоку (9296 40) (возможность монтажа 2 шт.)
Тип смесителя / Отверстие для смесителя Указание	подходит для смесителя с креплением на стену, без отверстия для смесителя
Перелив Указание	с переливом
Материал	Санфарфор
Specification texts	Joyce; Раковина; Санфарфор; Размер: 600 x 470 mm; Прямоугольная модель; подходит для смесителя с креплением на стену, без отверстия для смесителя; с переливом; вкл. клапан с керамической крышкой. Запираться может в сочетании со стандартным эксцентриковым сливным клапаном.; Вешалка для полотенца: монтаж спереди (9295 54) / монтаж сбоку (9296 40) (возможность монтажа 2 шт.)

ЦВЕТА

альпийский белый	41056201	4051202129309
альпийский белый CeramicPlus	410562R1	4051202129293
пергамон CeramicPlus	410562R3	4051202129316
ярко-белый CeramicPlus	410562R2	4051202129286

ТЕХНИЧЕСКИЕ ЧЕРТЕЖИ
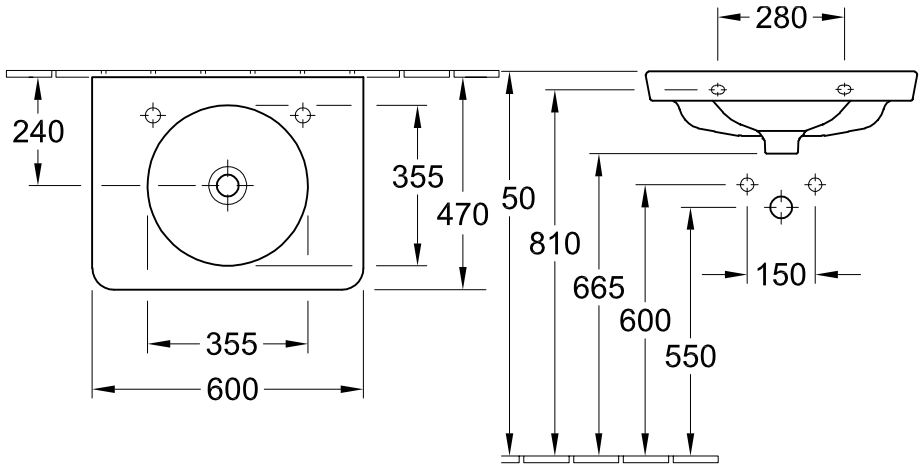
410562