РАКОВИНА AVEO NEW GENERATION

ИНФОРМАЦИЯ ОБ ИЗДЕЛИИ

1 . POSITION

Modell	41307G
Ширина	680 [mm]
Глубина	500 [mm]
Weight	19,25 [kg]
Описание	шлифованный низ Санфарфор CeramicPlus для установки на мебель крепление 2 болтами M12x120 мм вкл. вырезной шаблон, включая удлиненный стержень для механизма слива "pop-up" Подходящая мебельная программа AVEO new generation
Тип смесителя / Отверстие для смесителя Указание	для 3-позиционного смесителя, центральное отверстие для смесителя выбито
Перелив Указание	с переливом
Материал	Санфарфор
Specification texts	Aveo new generation; Раковина; Санфарфор; Размер: 680 x 500 mm; Овальная модель; шлифованный низ; для 3-позиционного смесителя, центральное отверстие для смесителя выбито; с переливом; для установки на мебель; крепление 2 болтами M12x120 мм; вкл. вырезной шаблон, включая удлиненный стержень для механизма слива "pop-up"

ЦВЕТА

альпийский белый CeramicPlus	41307GR1	4051202176778
ярко-белый CeramicPlus	41307GR2	4051202176761

ТЕХНИЧЕСКИЕ ЧЕРТЕЖИ
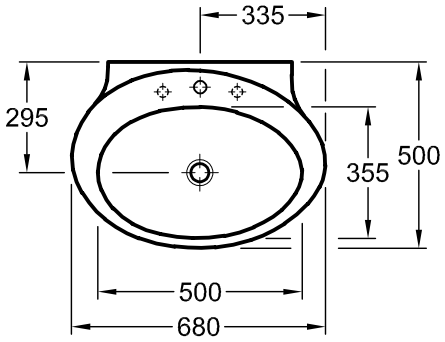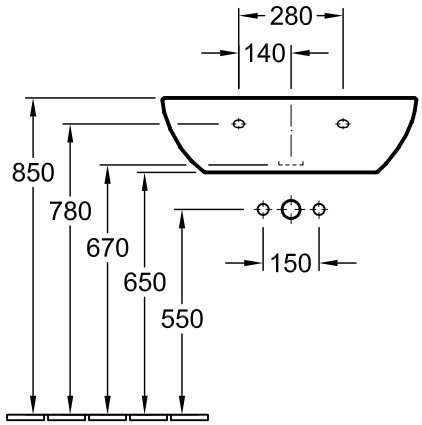
41307G