РАКОВИНЫ, РАКОВИНА ДЛЯ УСТАНОВКИ НА СТОЛЕШНИЦУ, РАКОВИНЫ ДЛЯ УСТАНОВКИ НА СТОЛЕШНИЦУ AVEO NEW GENERATION

ИНФОРМАЦИЯ ОБ ИЗДЕЛИИ

1 . POSITION

Modell	413260
Ширина	595 [mm]
Глубина	440 [mm]
Weight	12,80 [kg]
Описание	Санфарфор CeramicPlus включая удлиненный стержень для механизма слива "pop-up", вкл. вырезной шаблон, крепежный комплект входит в комплект поставки Подходящая мебельная программа AVEO new generation, Подходящая мебельная программа LEGATO
Тип смесителя / Отверстие для смесителя Указание	для высоких смесителей или смесителей с креплением на стену, без зоны для отверстий для монтажа смесителя
Перелив Указание	с переливом
Материал	Санфарфор
Specification texts	Aveo new generation; Раковина для установки на столешницу; Санфарфор; Размер: 595 x 440 mm; Овальная модель; для высоких смесителей или смесителей с креплением на стену, без зоны для отверстий для монтажа смесителя; с переливом; включая удлиненный стержень для механизма слива "pop-up", вкл. вырезной шаблон, крепежный комплект входит в комплект поставки

ЦВЕТА

альпийский белый CeramicPlus	413260R1	4051202176709
ярко-белый CeramicPlus	413260R2	4051202176716

ТЕХНИЧЕСКИЕ ЧЕРТЕЖИ
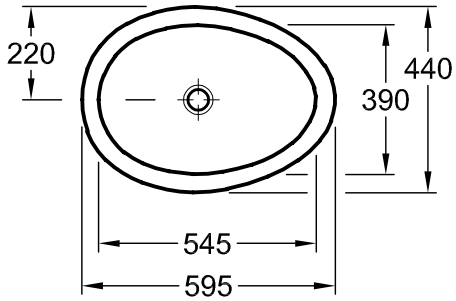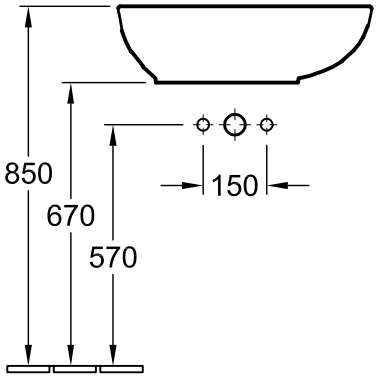
413260