РАКОВИНЫ, РАКОВИНА ДЛЯ УСТАНОВКИ НА СТОЛЕШНИЦУ, РАКОВИНЫ ДЛЯ УСТАНОВКИ НА СТОЛЕШНИЦУ PURE STONE

ИНФОРМАЦИЯ ОБ ИЗДЕЛИИ

1 . POSITION

Modell	517263
Ширина	600 [mm]
Глубина	625 [mm]
Weight	20,95 [kg]
Описание	Санфарфор CeramicPlus использование комплекта перелива 9218 73 00 невозможно вкл. вырезной шаблон, крепежный комплект входит в комплект поставки
Тип смесителя / Отверстие для смесителя Указание	подходит для смесителя с креплением на стену, без отверстия для смесителя
Перелив Указание	без перелива, Внимание: модели без перелива должны быть оснащены незапираемым сливным клапаном
Материал	Санфарфор
Specification texts	Pure Stone; Раковина для установки на столешницу; Санфарфор; Размер: 600 x 625 mm; Овальная модель; подходит для смесителя с креплением на стену, без отверстия для смесителя; без перелива; Внимание: модели без перелива должны быть оснащены незапираемым сливным клапаном; использование комплекта перелива 9218 73 00 невозможно; вкл. вырезной шаблон, крепежный комплект входит в комплект поставки

ЦВЕТА

альпийский белый CeramicPlus	517263R1	4022693755650
ярко-белый CeramicPlus	517263R2	4022693755667
эдельвейс (белый мат.) CeramicPlus	517263S3	4022693755674
серый камень CeramicPlus	517263U9	4022693755698

ТЕХНИЧЕСКИЕ ЧЕРТЕЖИ
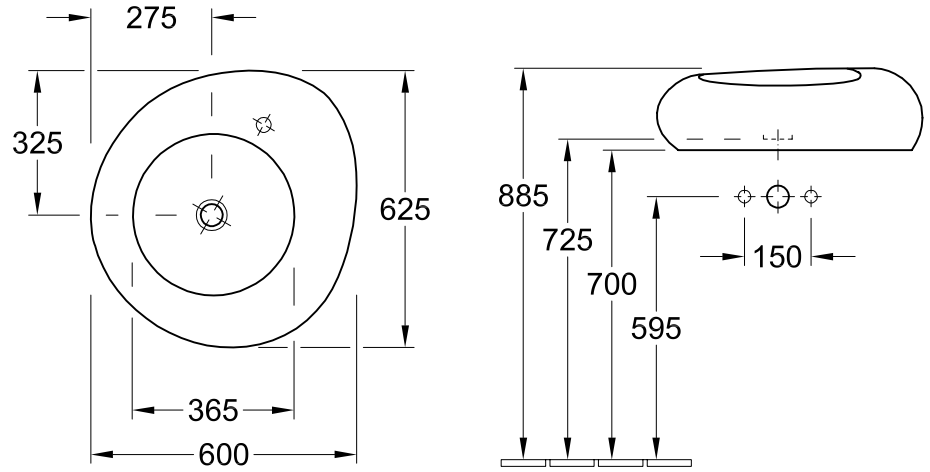
517263