# РАКОВИНЫ, РАКОВИНА ДЛЯ УСТАНОВКИ ПОД СТОЛЕШНИЦУ, РАКОВИНЫ ДЛЯ ВСТРАИВАНИЯ ПОД СТОЛЕШНИЦУ LOOP & FRIENDS

## ИНФОРМАЦИЯ ОБ ИЗДЕЛИИ

1 . POSITION

| | |
|---|---|
| Modell | 518031 |
| Ширина | 375 [mm] |
| Weight | 11,00 [kg] |
| Описание | наружная сторона покрыта глазурью<br>Санфарфор<br>также предлагается с CeramicPlus<br>вырез столешницы под раковину можно выполнять только с оригинальной раковиной, т.к. допустимо отклонение в размере на несколько мм<br>крепежный комплект входит в комплект поставки |
| Тип смесителя / Отверстие для смесителя Указание | для 3-позиционного смесителя, центральное отверстие для смесителя выбито |
| Перелив Указание | без перелива, Внимание: модели без перелива должны быть оснащены незапираемым сливным клапаном |
| Материал | Санфарфор |
| Specification texts | Loop & Friends; Раковина для установки под столешницу; Санфарфор; Размер: Диаметр: 375 mm; Круглая модель; наружная сторона покрыта глазурью; для 3-позиционного смесителя, центральное отверстие для смесителя выбито; без перелива; Внимание: модели без перелива должны быть оснащены незапираемым сливным клапаном; вырез столешницы под раковину можно выполнять только с оригинальной раковиной, т.к. допустимо отклонение в размере на несколько мм; крепежный комплект входит в комплект поставки |

## ЦВЕТА

| | | |
|---|---|---|
| альпийский белый CeramicPlus | 518031R1 | 4022693712394 |
| ярко-белый CeramicPlus | 518031R2 | 4022693712400 |
| пергамон CeramicPlus | 518031R3 | 4022693712417 |
| альпийский белый | 51803101 | 4022693712325 |

## ТЕХНИЧЕСКИЕ ЧЕРТЕЖИ
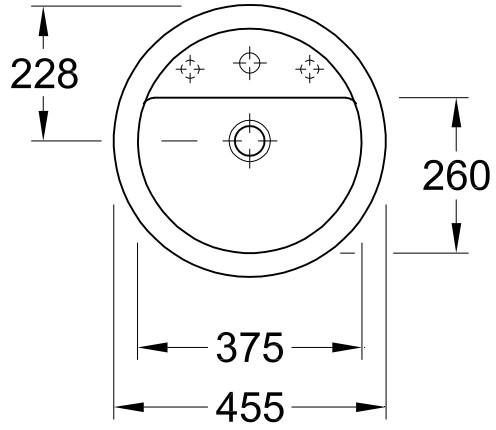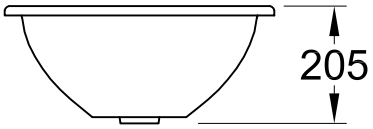
**518031**