НАПОЛЬНЫЕ УНИТАЗЫ JOYCE

ИНФОРМАЦИЯ ОБ ИЗДЕЛИИ

1 . POSITION

Modell	560810
Ширина	370 [mm]
Глубина	560 [mm]
Weight	27,20 [kg]
Описание	Санфарфор также предлагается с CeramicPlus крепежный комплект для скрытого монтажа входит в комплект поставки с системой экономии воды AQUAREDUCT®: объем воды для смыва 3 / 4,5 литра Соединительная арматура Vario
Объём смыва	4,5 [l]
Установка	напольная модель, пристенная установка
Выпуск	горизонтальный выпуск
Материал	Санфарфор
Lead	4
Specification texts	Joyce; Унитаз с вертикальным смывом; Санфарфор; Размер: 370 x 560 mm; напольная модель, пристенная установка; Объём смыва: 4,5 l; Lead: 4; крепежный комплект для скрытого монтажа входит в комплект поставки; с системой экономии воды AQUAREDUCT®: объем воды для смыва 3 / 4,5 литра; горизонтальный выпуск; Соединительная арматура Vario

ЦВЕТА

альпийский белый	56081001	4051202122478
альпийский белый CeramicPlus	560810R1	4051202122461
ярко-белый CeramicPlus	560810R2	4051202122454
пергамон CeramicPlus	560810R3	4051202122447

ТЕХНИЧЕСКИЕ ЧЕРТЕЖИ
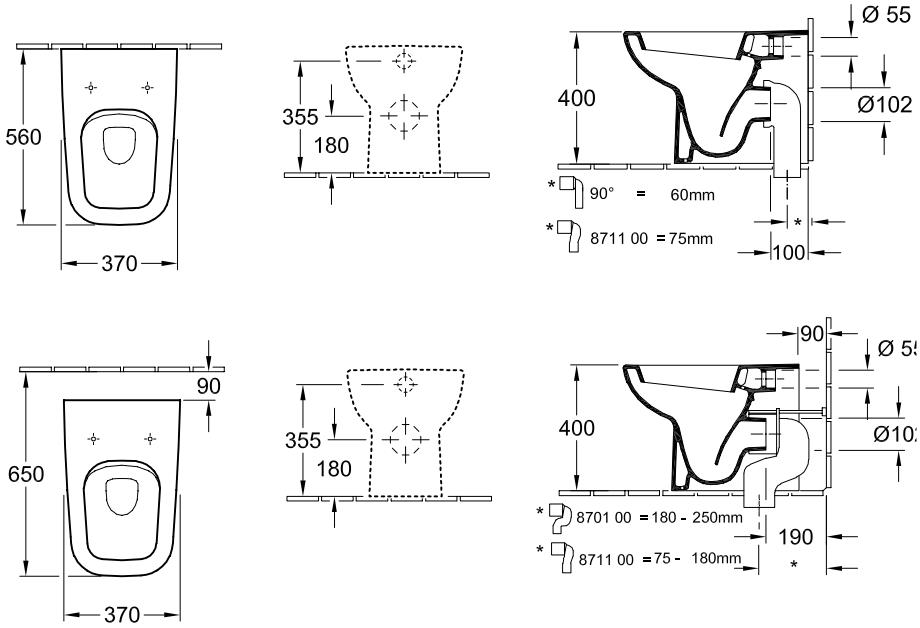
560810