РАКОВИНЫ, РАКОВИНА КОМПАКТНАЯ, КОМПАКТНЫЕ РАКОВИНЫ OMNIA CLASSIC

ИНФОРМАЦИЯ ОБ ИЗДЕЛИИ

1 . POSITION

Modell	732646
Ширина	445 [mm]
Глубина	320 [mm]
Weight	8,70 [kg]
Описание	Санфарфор также предлагается с CeramicPlus крепление 2 болтами M12x120 мм
Тип смесителя / Отверстие для смесителя Указание	для 3-позиционного смесителя, центральное отверстие для смесителя выбито
Перелив Указание	без перелива, Внимание: модели без перелива должны быть оснащены незапираемым сливным клапаном
Материал	Санфарфор
tenderspecification	Omnia classic; Раковина компактная укороченная; Санфарфор; Размер: 445 x 320 mm; Овальная модель; для 3-позиционного смесителя, центральное отверстие для смесителя выбито; без перелива; Внимание: модели без перелива должны быть оснащены незапираемым сливным клапаном; крепление 2 болтами M12x120 мм

ЦВЕТА

альпийский белый	73264601	4022693559906
	73264672	4022693591166
альпийский белый CeramicPlus	732646R1	4022693559975
	732646S1	4022693591173

ТЕХНИЧЕСКИЕ ЧЕРТЕЖИ
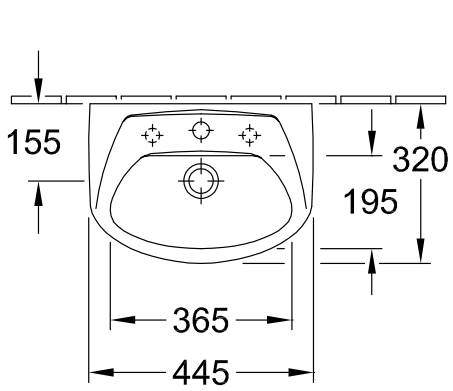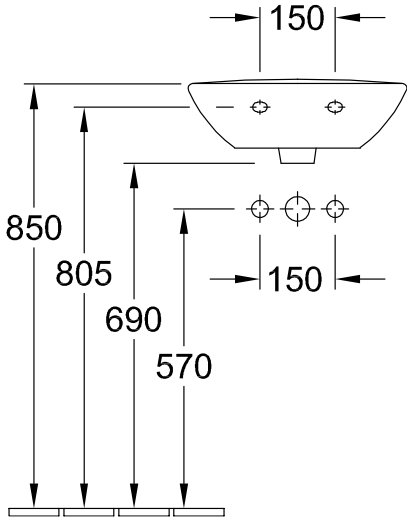
732646